R5 RA 0520 A ECOTORQUE

Oliegesmeerde draaischuifvacuümpomp

VACUUM SOLUTIONS

Part of the BUSCH GROUP

Efficiënt

Tot 50% energiebesparing dankzij de frequentieregelaar (ECOTORQUE) en Ecomode met automatische start- en stopfunctie

Uitstekende prestaties

Hoge pompsnelheid bij lage drukbereiken, ontworpen voor continu gebruik in het grofvacuümbereik, de allerbeste verhouding tussen voetafdruk en prestaties

Flexibel

Nauwkeurige aanpassing van het vacuümniveau (drukregeling) en de pompsnelheid (snelheidsregeling) aan de procesvereisten. Compatibel met een breed scala aan voedingsspanningen, eenvoudige besturing en monitoring van maximaal acht vacuümpompen met optionele ECOTORQUE Master-Control

Accessoires, reserveonderdelen en opties

- Enkel of dubbel gasballastventiel, handmatige of elektromagnetische bediening
- Verschillende inlaatfilters
- Verschillende temperatuur- en drukmeters
- Kit voor energieterugwinning met water/olie-warmtewisselaar
- Vacuümpompoliën voor alle toepassingen

© Busch Vacuum Solutions

R5 RA 0520 A ECOTORQUE

Oliegesmeerde draaischuifvacuümpomp

VACUUM SOLUTIONS

Part of the BUSCH GROUP

Maattekening

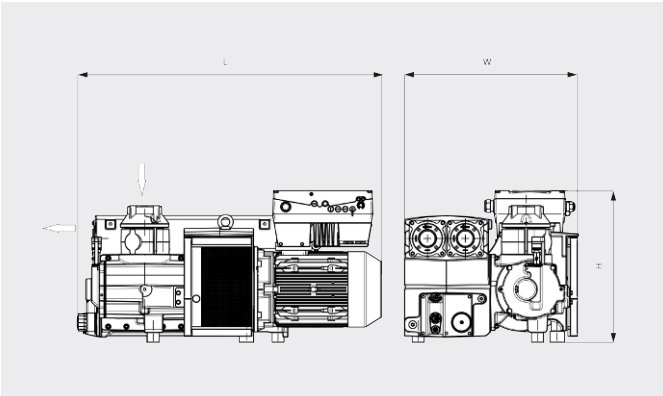

Pompsnelheid

Lucht op 20 °C. Tolerantie: ± 10% ___ Min. snelheid ..... Max. snelheid

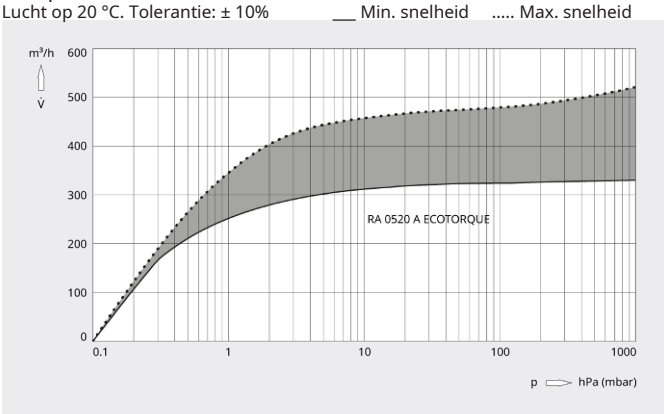

R5 RA 0520 A ECOTORQUE	
Nominale pompsnelheid	330 – 520 m^3/h
Einddruk (gasballastventiel open)	0,5 hPa (mbar) (50 / 60 Hz)
Einddruk (gasballastventiel gesloten)	0,1 hPa (mbar) (50 / 60 Hz)
Nominaal motortoerental	800 – 1200 min^{-1}
Energieverbruik bij einddruk	2,6 – 3,9 kW
Geluidsdrukniveau (ISO 2151), KpA = 3 dB	67 – 76 dB(A)
Olievulling	11 l
Gewicht ca.	441 kg
Afmetingen (L x W x H)	1253 x 718 x 626 mm
Gasinlaat *	G 3"

*Gasuitlaat G 3" optioneel

WILT U MEER WETEN?

Neem contact met ons op!
info@busch.nl of **+31 (0)348 46 23 00**

CONTACTFORMULIER

BEL DIRECT

© Busch Vacuum Solutions