R5 RA 0155 A

Oliegesmeerde draaischuifvacuümpomp

VACUUM SOLUTIONS

Part of the BUSCH GROUP

Flexibel

Eenvoudig aan te passen aan individuele wensen en processen van de klant, standaard met niveau- en temperatuurschakelaar

Uitstekende prestaties

Hoge pompsnelheid bij lage druk, ontworpen voor continu gebruik in het grofvacuümbereik

Betrouwbaar

Robuuste constructie, zeer duurzame vezelversterkte schuiven van epoxyhars, bewezen draaischuiftechniek, lange levensduur

Accessoires, reserveonderdelen en opties

- Gasballastventiel
- Verschillende inlaatfilters
- Adapterflens voor vacuümbooster
- Filterdrukmeter
- Vacuümpompoliën voor alle toepassingen
- Olieniveauschakelaar
- Temperatuursensoren
- Starter
- Zuurstofversie

© Busch Vacuum Solutions

R5 RA 0155 A

Oliegesmeerde draaischuifvacuümpomp

VACUUM SOLUTIONS

Part of the BUSCH GROUP

Maattekening

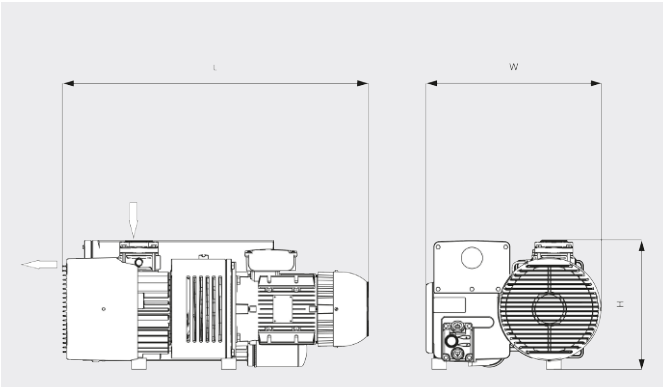

Pompsnelheid

Lucht op 20 °C. Tolerantie: ± 10% ___ 50 Hz ..... 60 Hz

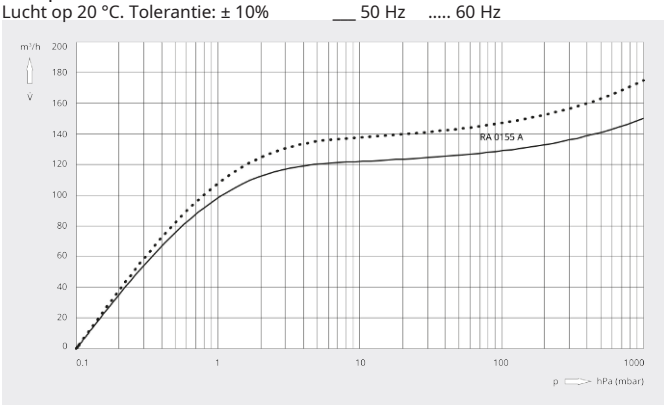

R5 RA 0155 A	
Nominale pompsnelheid	150 / 175 m³/h (50 / 60 Hz)
Einddruk (gasballastventiel open)	1,5 hPa (mbar) (50 / 60 Hz)
Einddruk (gasballastventiel gesloten)	0,1 hPa (mbar) (50 / 60 Hz)
Nominaal motorvermogen	4,0 / 4,2 kW (50 / 60 Hz)
Nominaal motortoerental	1500 / 1800 min⁻¹ (50 / 60 Hz)
Energieverbruik bij 100 mbar	3,2 / 3,8 kW (50 / 60 Hz)
Energieverbruik bij einddruk	2,1 / 2,5 kW (50 / 60 Hz)
Geluidsdrukniveau (ISO 2151), KpA = 3 dB	70 / 72 dB(A) (50 / 60 Hz)
Olievulling	3,5 l
Gewicht ca.	110 kg
Afmetingen (L x W x H)	765 x 470 x 340 mm
Gasinlaat / uitlaat	G 2" / G 2"

WILT U MEER WETEN?

Neem contact met ons op!
info@busch.nl of **+31 (0)348 46 23 00**

CONTACTFORMULIER

BEL DIRECT

© Busch Vacuum Solutions