R5 RA 1000 B ECOTORQUE

Oliegesmeerde draaischuifvacuümpompen

VACUUM SOLUTIONS

Part of the BUSCH GROUP

Efficiënt

Tot 50% energiebesparing dankzij de frequentieregelaar (ECOTORQUE) en Ecomode met automatische start- en stopfunctie

Uitstekende prestaties

Hoge pompsnelheid bij lage druk, ontworpen voor continu gebruik

Flexibel

Nauwkeurige aanpassing van het vacuümniveau (drukbesturing) en de pompsnelheid (snelheidsregeling) aan de procesvereisten. Compatibel met een breed scala aan voedingsspanningen. Eenvoudige besturing en bewaking van maximaal acht vacuümpompen met optionele ECOTORQUE Master-besturing

Accessoires, reserveonderdelen en opties

- Enkel of dubbel gasballastventiel, handmatige of elektromagnetische bediening
- Verschillende inlaatfilters
- Verschillende temperatuur- en drukmeters
- Kit voor energieterugwinning met water/olie-warmtewisselaar
- Vacuümpompoliën voor alle toepassingen

© Busch Vacuum Solutions

R5 RA 1000 B ECOTORQUE

Oliegesmeerde draaischuifvacuümpompen

VACUUM SOLUTIONS

Part of the BUSCH GROUP

Maattekening

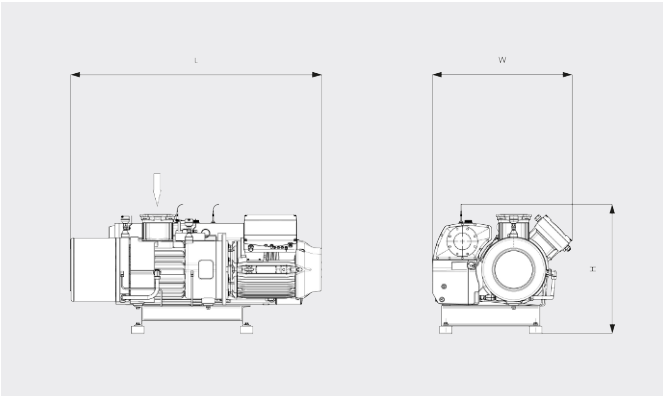

Pompsnelheid

Lucht op 20 °C. Tolerantie: ± 10% ___ Min. snelheid ..... Max. snelheid

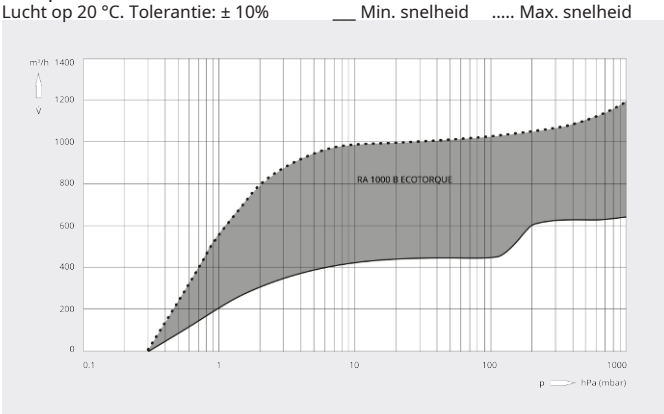

	R5 RA 1000 B ECOTORQUE
Nominale pompsnelheid	440 – 1200 m^3/h
Einddruk (gasballastventiel gesloten)	0,3 hPa (mbar)
Nominaal motortoerental	500 – 1200 min^{-1}
Energieverbruik bij einddruk	5,4 – 12,1 kW
Geluidsdrukniveau (ISO 2151), KpA = 3 dB	80 dB(A)
Olievulling	30 l
Gewicht ca.	1300 kg
Afmetingen (L x W x H)	1965 x 1091 x 1014 mm
Gasinlaat / uitlaat	DN 150 / DN 125

WILT U MEER WETEN?

Neem contact met ons op!
info@busch.nl of **+31 (0)348 46 23 00**

CONTACTFORMULIER

BEL DIRECT

© Busch Vacuum Solutions