APOVAC AP 0110–0180 A

化学および製薬業界向け真空システム

確かな性能

実績豊富なDOLPHIN水封式真空ポンプを採用した標準真空システム。蒸留、結晶化、ろ過、真空乾燥など、化学および製薬業界における主要なプロセスに特化して設計された製品

堅牢性

有毒性、腐食性、爆発性ガスの取り扱いが可能、ベーパーおよび粉体への優れた耐性、過酷な条件のプロセスに好適、キャリーオーバーを最小限に抑え、溶剤回収能力を最大化する2段凝縮

高いコスト効率

運用コストの低さ、優れたアップタイム、最小限のメンテナンス、長いサービス間隔

© Busch Vacuum Solutions

APOVAC AP 0110–0180 A

化学および製薬業界向け真空システム

寸法図

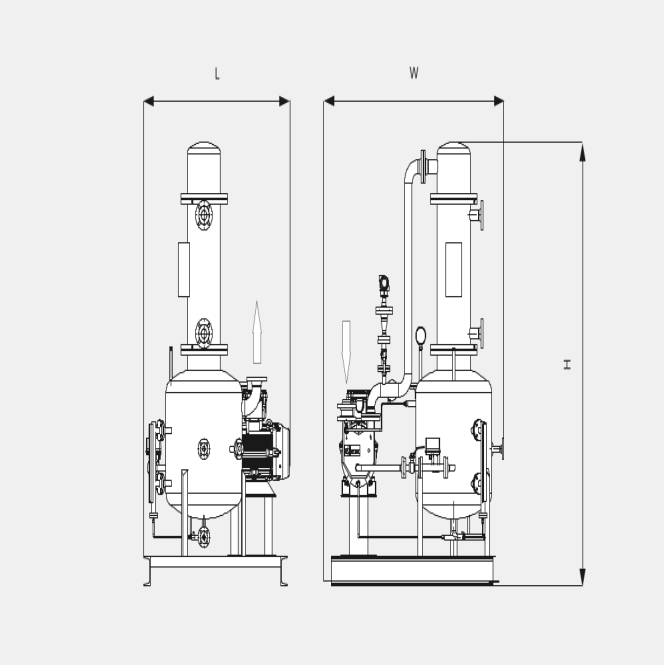

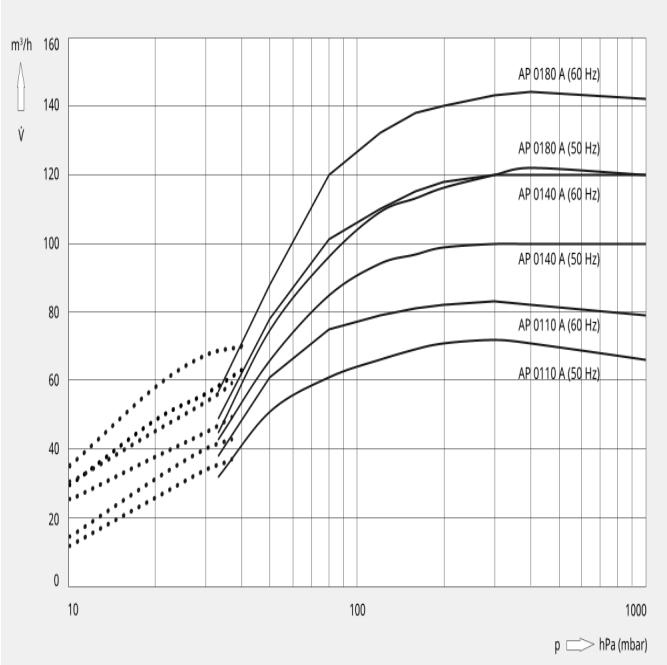

以下のテクニカルデータに関してはISO 50 Hzを参照してください

	AP 0110 A	AP 0140 A	AP 0180 A
設計排気速度	72 m³/h	100 m³/h	122 m³/h
到達真空度	33 hPa (mbar)	33 hPa (mbar)	33 hPa (mbar)
定格モーター出力	2.2 kW	3.0 kW	4.0 kW
定格モーター回転数	1450 min^{-1}	1450 min^{-1}	1450 min^{-1}
質量	600 kg	610 kg	620 kg
外形寸法 (L x W x H)	1300 x 1300 x 1900 mm	1300 x 1300 x 1900 mm	1300 x 1300 x 1900 mm
吸気口	DN 40	DN 40	DN 40
排気口	DN 50	DN 50	DN 50

以下のテクニカルデータに関してはISO 60 Hzを参照してください

	AP 0110 A	AP 0140 A	AP 0180 A
設計排気速度	83 m³/h	120 m³/h	144 m³/h

© Busch Vacuum Solutions

APOVAC AP 0110–0180 A

化学および製薬業界向け真空システム

	AP 0110 A	AP 0140 A	AP 0180 A
到達真空度	10（オプションエジェクターあり） hPa (mbar)	10（オプションエジェクターあり） hPa (mbar)	10（オプションエジェクターあり） hPa (mbar)
定格モーター出力	3.0 kW	4.0 kW	5.5 kW
定格モーター回転数	1750 min^{-1}	1750 min^{-1}	1750 min^{-1}
質量	600 kg	610 kg	620 kg
外形寸法 (L x W x H)	1300 x 1300 x 1900 mm	1300 x 1300 x 1900 mm	1300 x 1300 x 1900 mm
吸気口	DN 40	DN 40	DN 40
排気口	DN 50	DN 50	DN 50

詳細情報をご希望ですか？

ぜひお問い合わせください。
info-jp@busch.co.jp または 050 5050 8525

お問い合わせフォーム

今すぐお電話ください

© Busch Vacuum Solutions