FOSSA FO 0015 A

スクロール真空ポンプ

堅牢性

リークディテクターなど分析装置や科学用途向けの設計、シングルスクロール設計、ドライ圧縮、高気密、終身潤滑ベアリング、最小限のメンテナンス

高いサービス性

特殊な工具不要、迅速なステージ交換を可能とするモジュラー設計

静音性

低騒音、低振動により作業現場でもお使いいただけます

アクセサリー、スペアパーツ、オプション

- インレットフィルター、FIL 0080
- エキゾーストフィルターおよびサイレンサー
- ガスバラストバルブ
- ガスバラストアダプター、希釈キット
- キャスターホイール4個
- チップシール交換キット

© Busch Vacuum Solutions

FOSSA FO 0015 A

スクロール真空ポンプ

寸法図

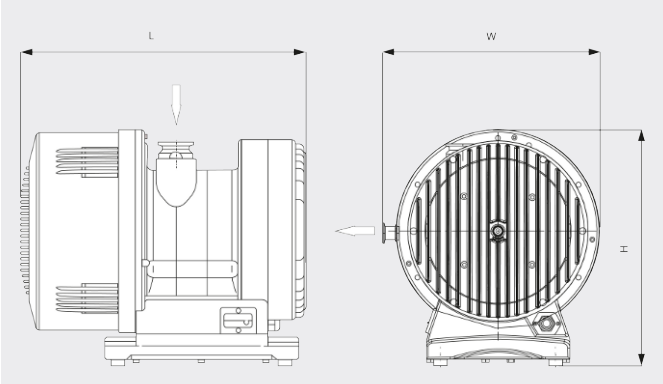

排気速度

20°Cの空気の場合 誤差：± 10%　　___ 50 Hz　.... 60 Hz

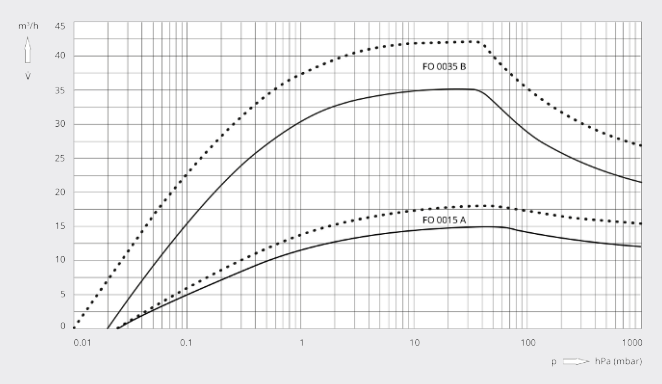

	FOSSA FO 0015 A	FOSSA FO 0015 A	FOSSA FO 0015 A	FOSSA FO 0015 A
排気速度	15 / 18 m^3/h (50 / 60 Hz)	15 / 18 m^3/h (50 / 60 Hz)	15 / 18 m^3/h (50 / 60 Hz)	15 / 18 m^3/h (50 / 60 Hz)
排気速度	250 / 300 l/min (50 / 60 Hz)	250 / 300 l/min (50 / 60 Hz)	250 / 300 l/min (50 / 60 Hz)	250 / 300 l/min (50 / 60 Hz)
到達真空度 (ガスバラストバルブ閉時)	0.025 hPa (mbar)	0.025 hPa (mbar)	0.025 hPa (mbar)	0.025 hPa (mbar)
到達真空度 (ガスバラストバルブ開時)	0.09 hPa (mbar)	0.09 hPa (mbar)	0.09 hPa (mbar)	0.09 hPa (mbar)
最大連続吸気圧	1000 hPa (mbar)	1000 hPa (mbar)	1000 hPa (mbar)	1000 hPa (mbar)
最大背圧	500 hPa (mbar) rel.	500 hPa (mbar) rel.	500 hPa (mbar) rel.	500 hPa (mbar) rel.
水蒸気許容量 (ガスバラストバルブ開時)	300 g/h	300 g/h	300 g/h	300 g/h
リーク率 (ヘリウム)	< 1 · 10^{-6} mbar · l/s	< 1 · 10^{-6} mbar · l/s	< 1 · 10^{-6} mbar · l/s	< 1 · 10^{-6} mbar · l/s
定格モーター出力	0.4 kW	0.4 kW	0.4 kW	0.4 kW
動作電圧	100 – 240 V (50 / 60 Hz)	190 – 220 V (50 / 60 Hz)	100 – 115 V (50 / 60 Hz)	200 – 240 V (50 / 60 Hz)
モーター種類	単相	三相	単相	単相
周囲温度	5 – 40 °C	5 – 40 °C	5 – 40 °C	5 – 40 °C
吸気部の振動レベル (ISO 10816-1)	クラス1B、< 1.5 mm · s^{-1}	クラス1B、< 1.5 mm · s^{-1}	クラス1B、< 1.5 mm · s^{-1}	クラス1B、< 1.5 mm · s^{-1}
騒音値 (ISO 2151)	42 dB(A) (アイドリングモード) / 59 dB(A) (最大)	42 dB(A) (アイドリングモード) / 59 dB(A) (最大)	42 dB(A) (アイドリングモード) / 59 dB(A) (最大)	42 dB(A) (アイドリングモード) / 59 dB(A) (最大)
質量	48 kg	48 kg	48 kg	48 kg
外形寸法 (L x W x H)	450 x 338 x 369 mm	450 x 338 x 369 mm	450 x 338 x 369 mm	450 x 338 x 369 mm

© Busch Vacuum Solutions

FOSSA FO 0015 A

スクロール真空ポンプ

	FOSSA FO 0015 A	FOSSA FO 0015 A	FOSSA FO 0015 A	FOSSA FO 0015 A
ガスインレット / アウトレット	DN 40 ISO-KF / DN 16 ISO-KF	DN 40 ISO-KF / DN 16 ISO-KF	DN 40 ISO-KF / DN 16 ISO-KF	DN 40 ISO-KF / DN 16 ISO-KF
エミッションおよびイミュニティ	EN 61236-1:2013、デバイスクラスA	EN 61236-1:2013、デバイスクラスA	EN 61236-1:2013、デバイスクラスA	EN 61236-1:2013、デバイスクラスA
安全性	EN/IEC 61010第3版適合	EN/IEC 61010第3版適合	EN/IEC 61010第3版適合	EN/IEC 61010第3版適合
追加情報	• 周波数コンバーター内蔵 • IECコネクター + M/A IP40スイッチ • メスSub-D 9ピン通信ポート • ATEX II 3G Ex Ex h IIB T4 Gc X 適合（内部）	• IP44ケーブルグランド • ATEX II 3G Ex Ex h IIB T4 Gc X 適合（内部）	• IECコネクター + M/A IP40スイッチ • ATEX II 3G Ex Ex h IIB T4 Gc X 適合（内部）	• IECコネクター + M/A IP40スイッチ • ATEX II 3G Ex Ex h IIB T4 Gc X 適合（内部）

詳細はお気軽にお問い合わせください。

お問い合わせ先：
info@busch.co.jp または **+81 (0)463 50 4000**

WEBから

電話から

© Busch Vacuum Solutions