R5 RA 1000/1600 A PLUS

オイル潤滑ロータリーベーン真空ポンプ

制御および監視

インダストリー4.0に対応し、遠隔制御、状況監視、通信プロトコルの利用が可能

コスト削減

エネルギー消費量を抑え、運用コストも最小化

定評のある技術

R5ロータリーベーン真空技術による信頼性の高い運転

© Busch Vacuum Solutions

R5 RA 1000/1600 A PLUS

オイル潤滑ロータリーベーン真空ポンプ

VACUUM SOLUTIONS

寸法図

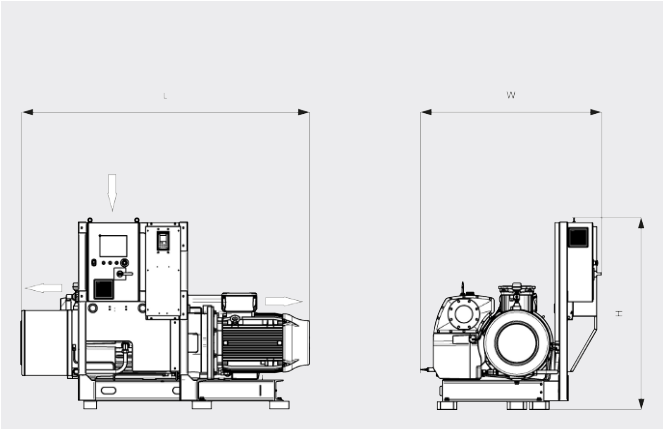

排気速度

空気温度20°C 誤差：± 10%　　___ 最低速度　.... 最高速度

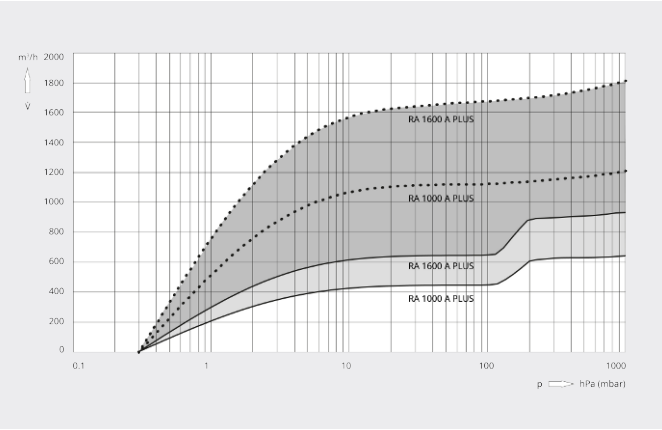

	R5 RA 1000 A PLUS	R5 RA 1600 A PLUS
設計排気速度	440 – 1200 m^3/h	640 – 1800 m^3/h
到達真空度	0.3 hPa (mbar)	0.3 hPa (mbar)
定格モーター出力	30 kW	37 kW
定格モーター回転数	500 – 1200 min^{-1}	500 – 1200 min^{-1}
100 hPa (mbar) における消費電力	8.6 – 22.3 kW	12.8 – 35.9 kW
到達真空度における消費電力	5.4 – 12.5 kW	6.9 – 19.0 kW
騒音値 (ISO 2151)	65 – 79 dB(A)	69 – 83 dB(A)
オイル量	30 l	30 l
質量	1230 kg	1580 kg
外形寸法 （L x W x H）	1964 x 1422 x 1451 mm	2198 x 1422 x 1451 mm
ガスインレット / アウトレット	DN 150 / DN 125	DN 150 / DN 125

詳細はお気軽にお問い合わせください。

お問い合わせ先：
info@busch.co.jp または **+81 (0)463 50 4000**

WEBから

電話から

© Busch Vacuum Solutions