DOLPHIN VL 0430–0750 A 完全再循環

水封式真空ポンプユニット

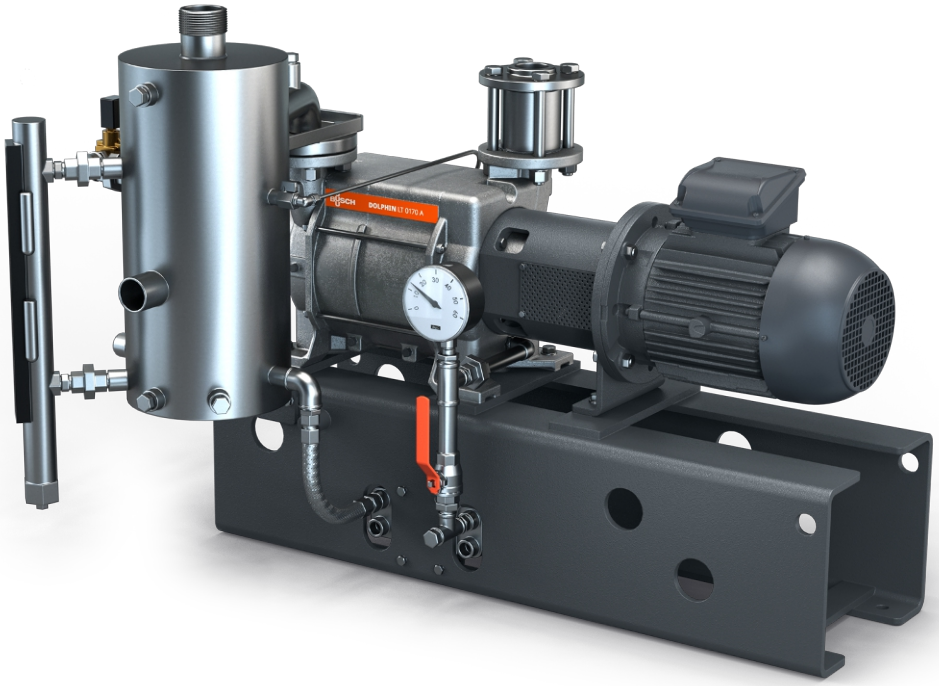

堅牢性

実証済みの技術、信頼性の高い運転、防錆ステンレス製のインペラー、優れたベーパーおよび粉体への耐性、ハウジングの材質は鋳鉄（EN-GJL-200）または316グレードのステンレスから選択可能、ATEX認証バージョン（Cat 1 (i/o) IIC T4）

オールインワン

ベースフレームに取付けられたポンプセット、気水分離器、熱交換器、制御機器、インレット逆止弁、給水システム、スイッチ付きレベルインジケーター、温度および圧力インジケーター、キャビテーション防止機構

効率性

封液の消費量削減、封液の完全再循環、吸引ガスと凝縮物の分離回収、封液と冷却液の分離、水以外も封液として使用可能

© Busch Vacuum Solutions

DOLPHIN VL 0430–0750 A 完全再循環

水封式真空ポンプユニット

寸法図

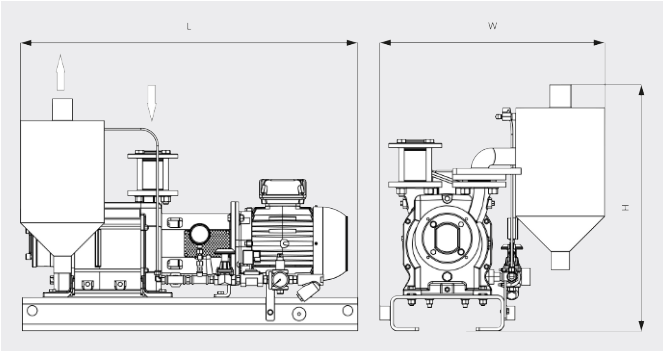

寸法図

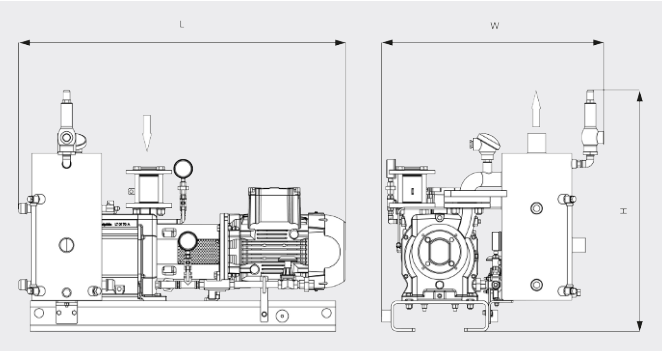

	DOLPHIN VL 0430 A 完全再循環	DOLPHIN VL 0510 A 完全再循環	DOLPHIN VL 0630 A 完全再循環	DOLPHIN VL 0750 A 完全再循環
設計排気速度	340 / 419 m^3/h (50 / 60 Hz)	430 / 515 m^3/h (50 / 60 Hz)	498 / 574 m^3/h (50 / 60 Hz)	600 / 710 m^3/h (50 / 60 Hz)
到達真空度	33 hPa（mbar） (50 / 60 Hz)	33 hPa（mbar） (50 / 60 Hz)	33 hPa（mbar） (50 / 60 Hz)	33 hPa（mbar） (50 / 60 Hz)
定格モーター出力	11.0 / 15.0 kW (50 / 60 Hz)	11.0 / 15.0 kW (50 / 60 Hz)	15.0 / 22.0 kW (50 / 60 Hz)	18.5 / 30.0 kW (50 / 60 Hz)
質量	474 / 551 kg (Safe / ATEX)	505 / 579 kg (Safe / ATEX)	583 / 646 kg (Safe / ATEX)	641 / 724 kg (Safe / ATEX)
外形寸法（L x W x H）	1571 x 853 x 1129 / 1645 x 946 x 1248 mm (Safe / ATEX)	1585 x 894 x 1129 / 1704 x 973 x 1248 mm (Safe / ATEX)	1750 x 973 x 1144 / 1812 x 973 x 1431 mm (Safe / ATEX)	1827 x 973 x 1144 / 1909 x 1059 x 1431 mm (Safe / ATEX)
ガスインレット / アウトレット	G 2" / R 3"	G 2" / R 3"	G 2½" / R 4"	G 2½" / R 4"

詳細はお気軽にお問い合わせください。

お問い合わせ先：
info@busch.co.jp または +81 (0)463 50 4000

WEBから

電話から

© Busch Vacuum Solutions