# SAMOS SB 0080–0200 D2

**Soffianti a canale laterale**

VACUUM SOLUTIONS

Part of the BUSCH GROUP

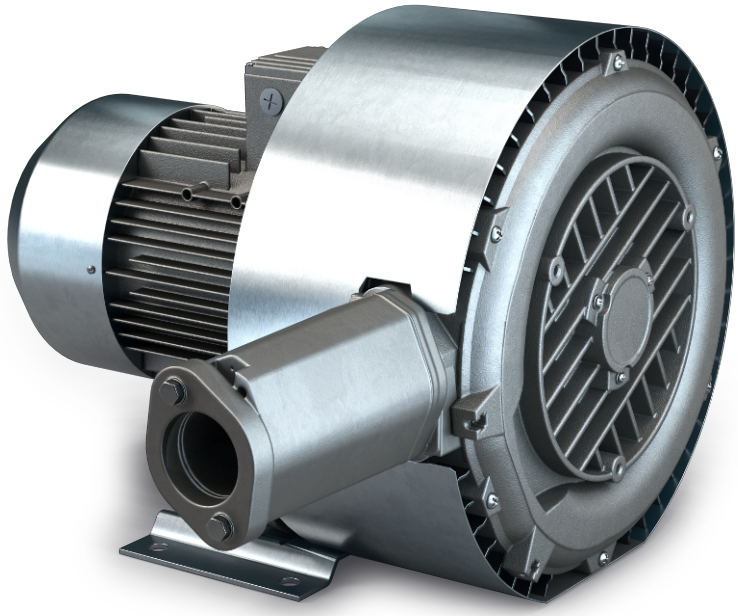

## Affidabilità

Struttura robusta, raffreddamento ad aria efficace, lunga durata, principio operativo a secco e senza contatto quasi esente da manutenzione, pressioni differenziali elevate grazie a due stadi di compressione

## Flessibilità

Funzionamento in vuoto o sovrappressione, installazione orizzontale e verticale, disponibilità di varie opzioni di design e versioni certificate ATEX

## Silenziosità

Livello di rumorosità molto basso, unità completamente chiusa, silenziatori interni

Accessori, ricambi e opzioni

- Valvole limitatrici di vuoto
- Valvole limitatrici di pressione
- Silenziatori aggiuntivi
- Protezione termica (interruttore bimetallico o termistore PTC)


© Busch Vacuum Solutions

# SAMOS SB 0080–0200 D2

**Soffianti a canale laterale**

VACUUM SOLUTIONS

Part of the BUSCH GROUP

Disegno dimensionale

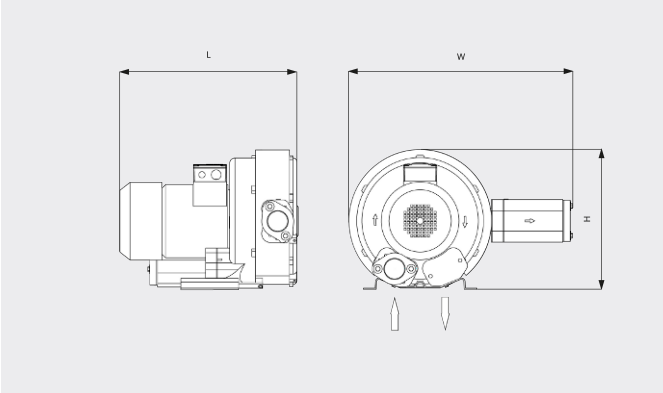


Capacità di aspirazione

Aria a 20 °C. Tolleranza: ± 10%  ___ 50 Hz  ..... 60 Hz

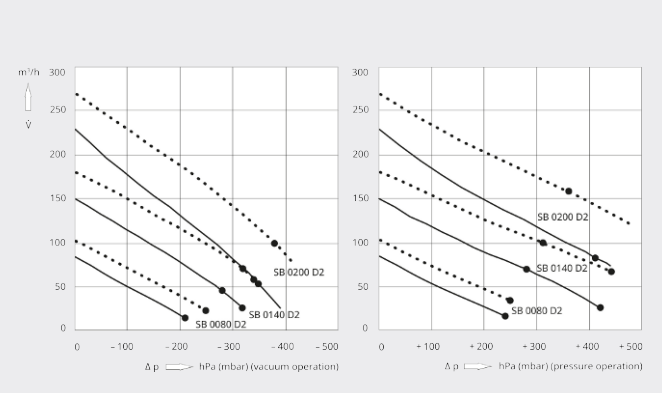


| | SAMOS SB 0080 D2 | SAMOS SB 0140 D2 | SAMOS SB 0140 D2 | SAMOS SB 0200 D2 |
|---|---|---|---|---|
| **Capacità di aspirazione nominale/ portata volumetrica** | 85 / 102 m³/h (50/60 Hz) | 150 / 180 m³/h (50/60 Hz) | 150 / 180 m³/h (50/60 Hz) | 230 / 270 m³/h (50/60 Hz) |
| **Pressione differenziale max (versione a vuoto)** | -210 / -250 hPa (mbar) (50/60 Hz) | -310 / -300 hPa (mbar) (50/60 Hz) | -320 / -350 hPa (mbar) (50/60 Hz) | -370 / -400 hPa (mbar) (50/60 Hz) |
| **Pressione differenziale max (versione sovrappressione)** | +240 / +250 hPa (mbar) (50/60 Hz) | +280 / +250 hPa (mbar) (50/60 Hz) | +420 / +440 hPa (mbar) (50/60 Hz) | +410 / +380 hPa (mbar) (50/60 Hz) |
| **Potenza di esercizio massima** | 0,7 / 0,83 kW (50/60 Hz) | 1,75 / 2,0 kW (50/60 Hz) | 2,5 / 3 kW (50/60 Hz) | 3,45 / 4 kW (50/60 Hz) |
| **Classe di efficienza** | IE n.d. | IE3 | IE3 | IE3 |
| **Fattore di servizio** | 1,1 | 1,15 | 1,15 | 1,15 |
| **Velocità nominale del motore** | 2740 / 3340 giri/min (50/60 Hz) | 2905 / 3505 giri/min (50/60 Hz) | 2905 / 3505 giri/min (50/60 Hz) | 2920 / 3520 giri/min (50/60 Hz) |
| **Livello di rumorosità (ISO 3744)** | 56 / 61 dB(A) (50/60 Hz) | 65 / 68 dB(A) (50/60 Hz) | 67 / 77 dB(A) (50/60 Hz) | 71 / 73 dB(A) (50/60 Hz) |
| **Peso approssimativo** | 16 kg | 32 kg | 36 kg | 50 kg |
| **Dimensioni (L x W x H)** | 316 x 458 x 270 mm | 406 x 482 x 355 mm | 446 x 482 x 355 mm | 548 x 616 x 408 mm |
| **Entrata del gas / uscita** | G 1¼" / G 1¼" | G 1½" / G 1½" | G 1½" / G 1½" | G 2" / G 2" |

## VUOI SAPERNE DI PIÙ?

Mettiti in contatto direttamente con noi!
**info@busch.it** o **+39 0362 37 09-1**

MODULO DI CONTATTO

CHIAMA ORA


© Busch Vacuum Solutions