DOLPHIN LR 0420/0580 A

Pompe per vuoto ad anello liquido

VACUUM SOLUTIONS

Part of the BUSCH GROUP



Robustezza

Tecnologia comprovata, funzionamento affidabile, tolleranza estremamente elevata al vapore e alle particelle, appositamente ideati per ambienti difficili come miniere, centrali elettriche, produzione dello zucchero, industria cartaria, produzione dell'acciaio, ecc.

Prestazioni elevate

Elevata capacità di aspirazione

Flessibilità

Design modulare, vasta scelta di corpi in ghisa (EN-GJL-200) con girante in ghisa sferoidale o materiale completamente in acciaio inossidabile anticorrosione 304 o 316L, possibilità di uso di fluidi operativi diversi dall'acqua, possibilità di uso come compressore

Accessori, ricambi e opzioni

- Set di pompe motorizzate, con scatola di ingranaggi o trasmissione a cinghia trapezoidale
- Telai di montaggio in acciaio solidi
- Sistemi di ricircolo parziale o totale
- Dispositivo anticavitazione
- Eiettore di gas
- Valvole di non ritorno
- Valvole limitatrici di vuoto
- Filtri a rete temporanei (per la messa in funzione)

© Busch Vacuum Solutions

DOLPHIN LR 0420/0580 A

Pompe per vuoto ad anello liquido

VACUUM SOLUTIONS

Part of the BUSCH GROUP

Disegno dimensionale

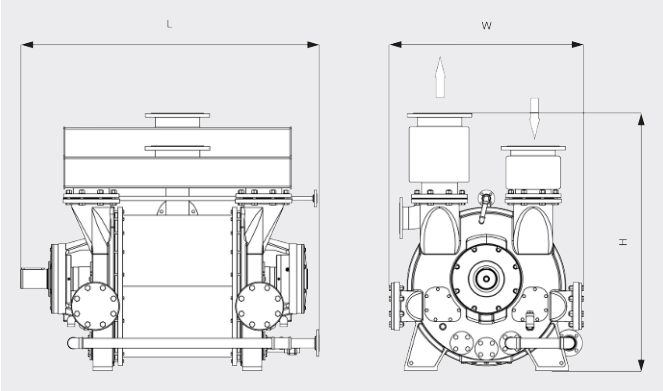

Capacità di aspirazione

Aria secca a 20 °C. Tolleranza: ±10%, secondo le normative HEI e Pneurop 6612

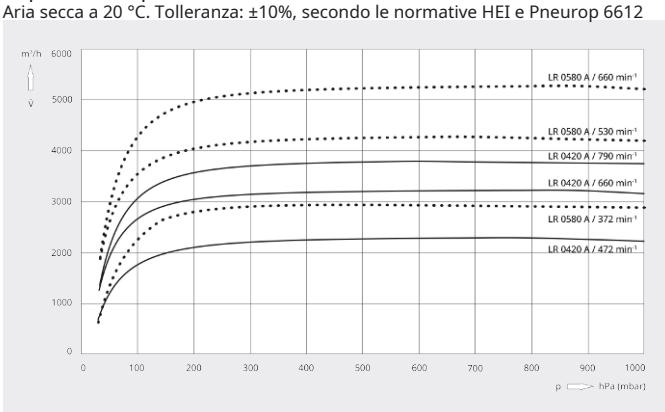

	DOLPHIN LR 0420 A	DOLPHIN LR 0580 A
Capacità di aspirazione nominale	2250 – 3830 m^3/h	2900 – 5300 m^3/h
Pressione assoluta nominale	33 hPa (mbar)	33 hPa (mbar)
Potenza nominale del motore	55 / 75 / 110 / 132 kW	75 / 110 / 132 / 185 kW
Velocità rotazionale della pompa per vuoto	472 – 790 giri/min	372 – 660 giri/min
Livello di pressione sonora (ISO 3744), distanza 1 m, a carico medio	≤ 85 dB(A)	≤ 85 dB(A)
Peso approssimativo	1572 kg	2233 kg
Dimensioni (L x W x H)	1670 x 1030 x 1360 mm	1819 x 1160 x 1570 mm
Entrata del gas / uscita	DN 200 PN 10 / DN 200 PN 10	DN 250 PN 10 / DN 250 PN 10

VUOI SAPERNE DI PIÙ?

Mettiti in contatto direttamente con noi!
info@busch.it o **+39 0362 37 09-1**

MODULO DI CONTATTO

CHIAMA ORA