DOLPHIN LR 0110/0140 A

Pompe per vuoto ad anello liquido

VACUUM SOLUTIONS

Part of the BUSCH GROUP



Robustezza

Tecnologia comprovata, funzionamento affidabile, tolleranza estremamente elevata al vapore e alle particelle, appositamente ideati per ambienti difficili come miniere, centrali elettriche, produzione dello zucchero, industria cartaria, produzione dell'acciaio, ecc.

Prestazioni elevate

Elevata capacità di aspirazione

Flessibilità

Design modulare, vasta scelta di corpi in ghisa (EN-GJL-200) con girante in ghisa sferoidale o materiale completamente in acciaio inossidabile anticorrosione 304 o 316L, possibilità di uso di fluidi operativi diversi dall'acqua, possibilità di uso come compressore

Accessori, ricambi e opzioni

- Set di pompe motorizzate, con scatola di ingranaggi o trasmissione a cinghia trapezoidale
- Telai di montaggio in acciaio solidi
- Sistemi di ricircolo parziale o totale
- Dispositivo anticavitazione
- Eiettore di gas
- Valvole di non ritorno
- Valvole limitatrici di vuoto
- Filtri a rete temporanei (per la messa in funzione)

© Busch Vacuum Solutions

DOLPHIN LR 0110/0140 A

Pompe per vuoto ad anello liquido

VACUUM SOLUTIONS

Part of the BUSCH GROUP

Disegno dimensionale

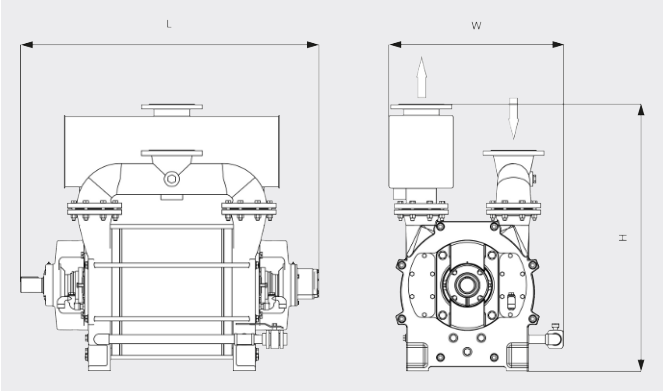

Capacità di aspirazione

Aria secca a 20 °C. Tolleranza: ±10%, secondo le normative HEI e Pneurop 6612

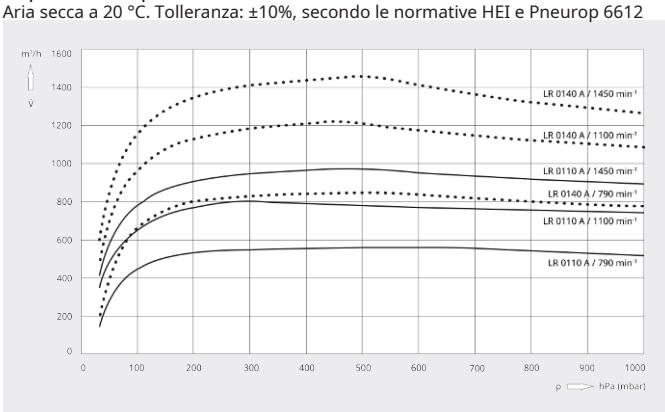

	DOLPHIN LR 0110 A	DOLPHIN LR 0140 A
Capacità di aspirazione nominale	570 – 960 m³/h	840 – 1430 m³/h
Pressione assoluta nominale	33 hPa (mbar)	33 hPa (mbar)
Potenza nominale del motore	18,5 / 22 / 30 / 45 kW	30 / 37 / 45 /55 kW
Velocità rotazionale della pompa per vuoto	790 – 1450 giri/min	790 – 1450 giri/min
Livello di pressione sonora (ISO 3744), distanza 1 m, a carico medio	≤ 80 dB(A)	≤ 80 dB(A)
Peso approssimativo	454 kg	511 kg
Dimensioni (L x W x H)	975 x 700 x 985 mm	1095 x 700 x 985 mm
Entrata del gas / uscita	DN 125 PN 10 / DN 125 PN 10	DN 125 PN 10 / DN 125 PN 10

VUOI SAPERNE DI PIÙ?

Mettiti in contatto direttamente con noi!
info@busch.it o **+39 0362 37 09-1**

MODULO DI CONTATTO

CHIAMA ORA