DOLPHIN VL 0130–0320 A
Flusso continuo

Unità della generazione di vuoto ad anello liquido

VACUUM SOLUTIONS

Part of the BUSCH GROUP

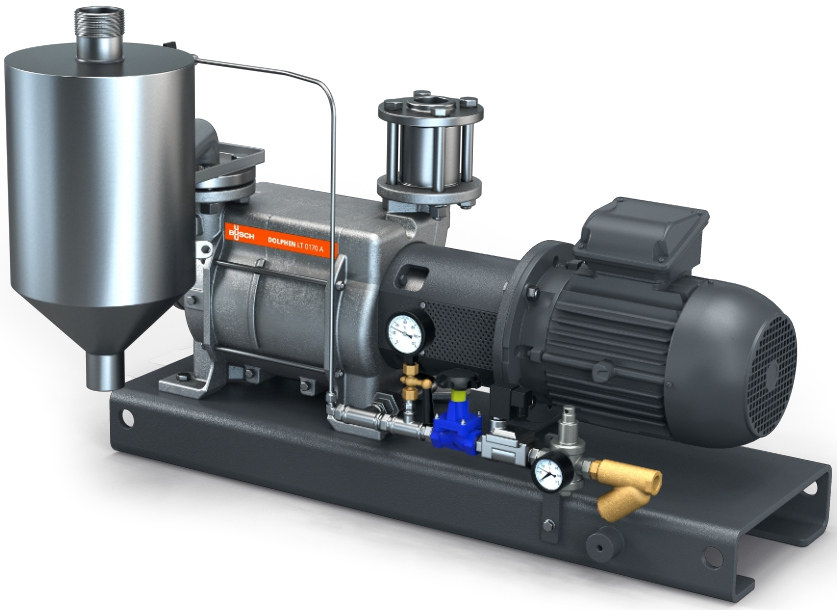

Robuste

Tecnologia comprovata, funzionamento affidabile, girante in acciaio inossidabile anticorrosione, tolleranza estremamente elevata al vapore e alle particelle, valvola solenoide automatica per il controllo del flusso del fluido operativo dall'alimentazione principale

All-in-one

Unità con telaio, separatore di fluido operativo, sistema di controllo, compresi valvola di non ritorno in aspirazione, kit di alimentazione di liquidi puliti, indicatore di livello (solo ATEX), sensore di temperatura (solo ATEX) e indicatori di pressione e protezione anticavitazione

Flessibilità

Vasta scelta di corpi in ghisa (EN-GJL-200) o acciaio inossidabile 316, versione certificata ATEX disponibile (cat. 1 (i/o) IIB, T4), possibilità di uso di fluidi operativi diversi dall'acqua

© Busch Vacuum Solutions

DOLPHIN VL 0130–0320 A Flusso continuo

Unità della generazione di vuoto ad anello liquido

VACUUM SOLUTIONS

Part of the BUSCH GROUP

Disegno dimensionale

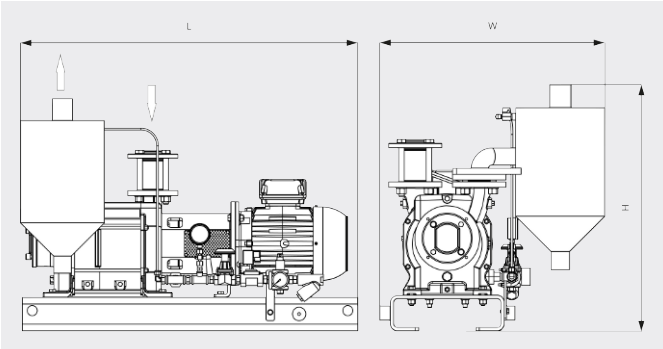

Disegno dimensionale

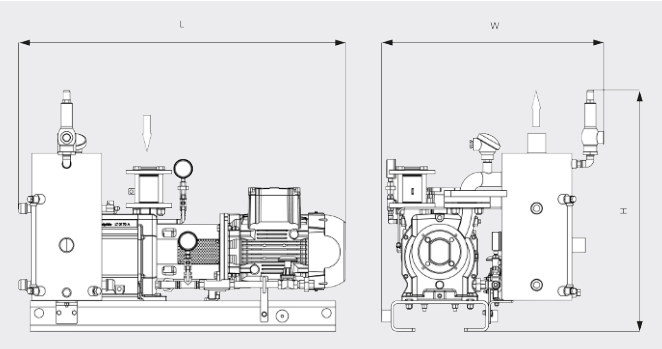

	DOLPHIN VL 0130 A Flusso continuo	DOLPHIN VL 0170 A Flusso continuo	DOLPHIN VL 0220 A Flusso continuo	DOLPHIN VL 0320 A Flusso continuo
Capacità di aspirazione nominale	105 / 128 m^3/h (50/60 Hz)	144 / 162 m^3/h (50/60 Hz)	203 / 230 m^3/h (50/60 Hz)	255 / 320 m^3/h (50/60 Hz)
Pressione assoluta nominale	33 hPa (mbar) (50/60 Hz)	33 hPa (mbar) (50/60 Hz)	33 hPa (mbar) (50/60 Hz)	33 hPa (mbar) (50/60 Hz)
Potenza nominale del motore	3,0 / 4,0 kW (50/60 Hz)	4,0 / 5,5 kW (50/60 Hz)	5,5 / 7,5 kW (50/60 Hz)	7,5 / 11,0 kW (50/60 Hz)
Peso approssimativo	211 / 231 kg (Sicuro/ATEX)	221 / 296 kg (Sicuro/ATEX)	261 / 296 kg (Sicuro/ATEX)	362 / 422 kg (Sicuro/ATEX)
Dimensioni (L x W x H)	1005 x 632 x 687 / 1037 x 724 x 788 mm (Sicuro/ ATEX)	1005 x 632 x 687 / 1069 x 724 x 788 mm (Sicuro/ ATEX)	1103 x 632 x 687 / 1207 x 724 x 788 mm (Sicuro/ ATEX)	1383 x 815 x 854 / 1436 x 927 x 1067 mm (Sicuro/ ATEX)
Entrata del gas / uscita	G 1½" / R 2"	G 1½" / R 2"	G 1½" / R 2"	G 2" / R 3"

VUOI SAPERNE DI PIÙ?

Mettiti in contatto direttamente con noi!
info@busch.it o **+39 0362 37 09-1**

MODULO DI CONTATTO

CHIAMA ORA

© Busch Vacuum Solutions