DOLPHIN LM 0530/0800 A

Compressori e pompe per vuoto ad anello liquido

VACUUM SOLUTIONS

Part of the BUSCH GROUP



Robustezza

Tecnologia comprovata, struttura resistente a singolo stadio, girante in acciaio inossidabile anticorrosione, motore montato direttamente sulla flangia, nessun telaio richiesto, canale di flusso integrato

Affidabilità

Tolleranza estremamente elevata al vapore e alle particelle, flusso di gas ottimizzato

Flessibili

Vasta scelta di corpi in ghisa (EN-GJL-200) o acciaio inossidabile 316, versione certificata ATEX disponibile (cat. 1(i/o) IIC T4), possibilità di uso di fluidi operativi diversi dall'acqua

Accessori, ricambi e opzioni

- Set di pompe modulari, configurate per il ricircolo parziale o totale a perdere del fluido operativo
- Separatore di liquidi
- Dispositivo anticavitazione
- Scambiatore di calore
- Eiettore di gas
- Ampia selezione di motori
- Valvole di non ritorno
- Valvole limitatrici di vuoto
- Azionamento a velocità variabile

© Busch Vacuum Solutions

DOLPHIN LM 0530/0800 A

Compressori e pompe per vuoto ad anello liquido

VACUUM SOLUTIONS

Part of the BUSCH GROUP

Disegno dimensionale

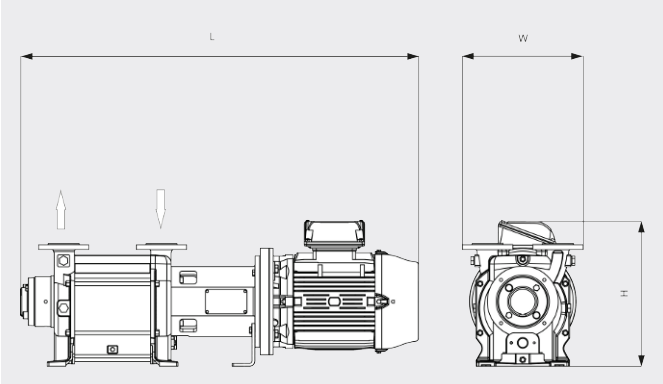

Capacità di aspirazione

Aria a 20 °C. Tolleranza: ± 10% ___ 50 Hz ..... 60 Hz

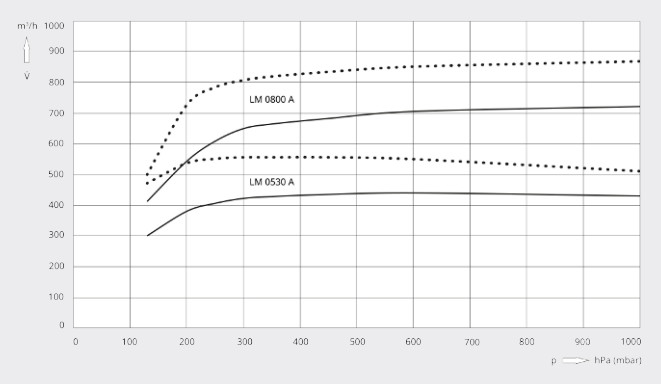

	DOLPHIN LM 0530 A	DOLPHIN LM 0800 A
Capacità di aspirazione nominale	405 / 551 m³/h (50/60 Hz)	722 / 867 m³/h (50/60 Hz)
Pressione assoluta nominale	130 hPa (mbar) (50/60 Hz)	130 hPa (mbar) (50/60 Hz)
Sovrappressione max	1,5 bar(g) (50/60 Hz)	1,5 bar(g) (50/60 Hz)
Potenza nominale del motore	11,0 / 15,0 kW (50/60 Hz)	18,5 / 22,0 kW (50/60 Hz)
Velocità nominale del motore	1450 / 1750 giri/min (50/60 Hz)	1450 / 1750 giri/min (50/60 Hz)
Livello di pressione sonora (ISO 3744), distanza 1 m, a carico medio	72 / 73 dB(A) (50/60 Hz)	75 / 76 dB(A) (50/60 Hz)
Peso approssimativo	317 kg	340 kg
Dimensioni (L x W x H)	1297 x 396 x 478 mm	1457 x 425 x 506 mm
Entrata del gas / uscita	DN 50 PN 10 / DN 50 PN 10	DN 65 PN 10 / DN 65 PN 10

VUOI SAPERNE DI PIÙ?

Mettiti in contatto direttamente con noi!
info@busch.it o **+39 0362 37 09-1**

MODULO DI CONTATTO

CHIAMA ORA

© Busch Vacuum Solutions