MINK MA 0018 A

Compressore a camme a secco

VACUUM SOLUTIONS

Part of the BUSCH GROUP

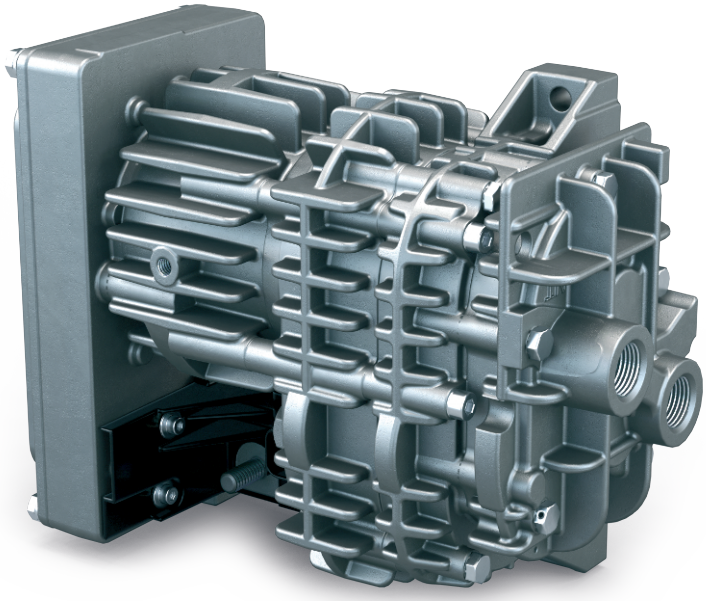

Robusto

Progettato specificamente per il trasporto dell'aria in applicazioni mobili, può essere utilizzato in condizioni estreme, a temperature comprese tra -40 °C e +100 °C e a quote comprese tra -1.000 m e 4.000 m, ed è resistente alle vibrazioni elevate.

Efficiente

La più avanzata tecnologia dei compressori a camme, compressione a secco e senza contatto, nessuna contaminazione del mezzo trasferito, azionamento a velocità variabile intelligente, basso consumo di energia, ciclo di vita elevato senza manutenzione

Compatto

Ingombro ridotto grazie al design "all-in-one"

© Busch Vacuum Solutions

MINK MA 0018 A

Compressore a camme a secco

VACUUM SOLUTIONS

Part of the BUSCH GROUP

Disegno dimensionale

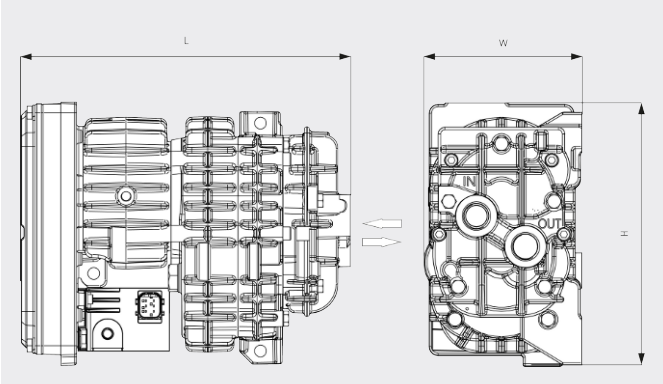

Capacità di aspirazione

Aria a 20 °C. Tolleranza: ± 10%

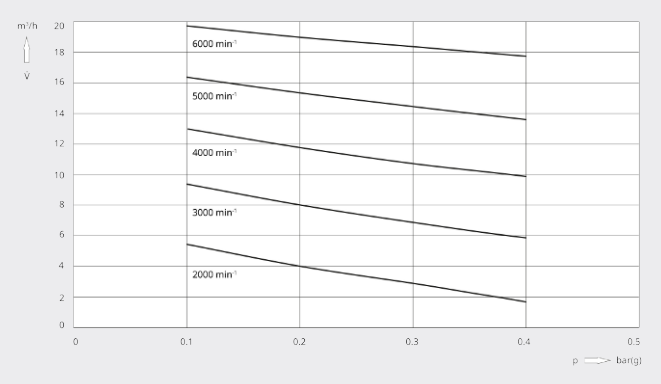

MINK MA 0018 A	
Portata volumetrica (in entrata)	18 m^3/h
Sovrappressione	0,4 bar(g)
Potenza nominale del motore	0,5 kW
Velocità nominale del motore	6000 giri/min
Temperatura ambiente	-40 ... +40 °C
Livello di pressione sonora (ISO 2151) KpA = 3 dB	73 dB(A)
Peso approssimativo	6,5 kg
Dimensioni (L x W x H)	249,5 x 120 x 199 mm
Entrata del gas / uscita	G ½"

VUOI SAPERNE DI PIÙ?

Mettiti in contatto direttamente con noi!
info@busch.it o **+39 0362 37 09-1**

MODULO DI CONTATTO

CHIAMA ORA

© Busch Vacuum Solutions