R5 RA 1000/1600 A PLUS

Pompe per vuoto rotative a palette lubrificate a olio

VACUUM SOLUTIONS

Part of the BUSCH GROUP



Controllo e monitoraggio

Pronta per l'Industria 4.0, con controllo remoto, monitoraggio delle condizioni e protocolli di comunicazione

Risparmio di costi

Ridotto consumo di energia e costi di esercizio minimi

Tecnologia collaudata

Funzionamento affidabile grazie alla tecnologia del vuoto rotativa a palette R 5

Accessori, ricambi e opzioni

- Versione senza cabina insonorizzante
- Kit di recupero dell'energia con scambiatore di calore ad acqua

© Busch Vacuum Solutions

R5 RA 1000/1600 A PLUS

Pompe per vuoto rotative a palette lubrificate a olio

VACUUM SOLUTIONS

Part of the BUSCH GROUP

Disegno dimensionale

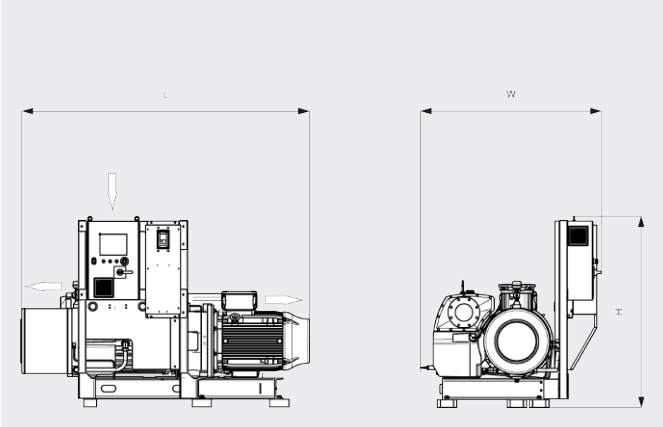

Capacità di aspirazione
Aria a 20 °C. Tolleranza: ± 10% ___ 50 Hz ..... 60 Hz

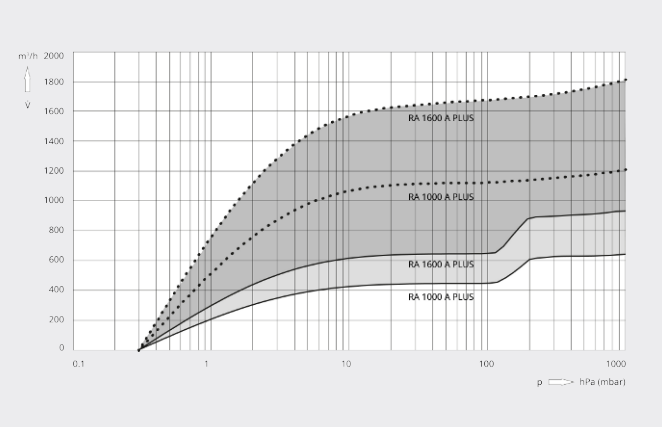

	R5 RA 1000 A PLUS	R5 RA 1600 A PLUS
Capacità di aspirazione nominale	440 – 1200 m^3/h	640 – 1800 m^3/h
Pressione assoluta nominale	0,3 hPa (mbar)	0,3 hPa (mbar)
Potenza nominale del motore	30 kW	37 kW
Velocità nominale del motore	500 – 1200 giri/min	500 – 1200 giri/min
Consumo energetico a 100 mbar	8,6 – 22,3 kW	12,8 – 35,9 kW
Consumo energetico alla pressione assoluta nominale	5,4 – 12,5 kW	6,9 – 19,0 kW
Livello di pressione sonora (ISO 2151) KpA = 3 dB	65 – 79 dB(A)	69 – 83 dB(A)
Capacità dell'olio	30 l	30 l
Peso approssimativo	1230 kg	1580 kg
Dimensioni (L x W x H)	1964 x 1422 x 1451 mm	2198 x 1422 x 1451 mm
Entrata del gas / uscita	DN 150 / DN 125	DN 150 / DN 125

VUOI SAPERNE DI PIÙ?

Mettiti in contatto direttamente con noi!
info@busch.it o **+39 0362 37 09-1**

MODULO DI CONTATTO

CHIAMA ORA

© Busch Vacuum Solutions