R5 RA 1000/1600 B

Pompe per vuoto rotative a palette lubrificate a olio

VACUUM SOLUTIONS

Part of the BUSCH GROUP



Affidabilità

Struttura robusta, palette in fibra di carbonio altamente resistenti, tecnologia rotativa a palette collaudata, lunga durata di esercizio

Prestazioni elevate

Elevata capacità di aspirazione a basse pressioni, progettate per il funzionamento continuo

Flessibilità

Disponibilità di svariate opzioni di design, facile adattamento alle esigenze e ai processi specifici dei singoli clienti, interruttore termico e di livello di serie

Accessori, ricambi e opzioni

- Motori IEC (IE3) e NEMA
- Motori multi-tensione, multi-frequenza (IE3)
- Variatore di velocità opzionale
- Valvola zavorratrice singola o doppia, con controllo manuale o a elettrovalvola
- Vari filtri in aspirazione
- Manometro del filtro in aspirazione
- Vari manometri e termostati
- Unità di avviamento
- Separatore nebbie d'olio
- Kit di recupero dell'energia con scambiatore di calore
- Oli della pompa per vuoto per tutte le applicazioni

© Busch Vacuum Solutions

R5 RA 1000/1600 B

Pompe per vuoto rotative a palette lubrificate a olio

VACUUM SOLUTIONS

Part of the BUSCH GROUP

Disegno dimensionale

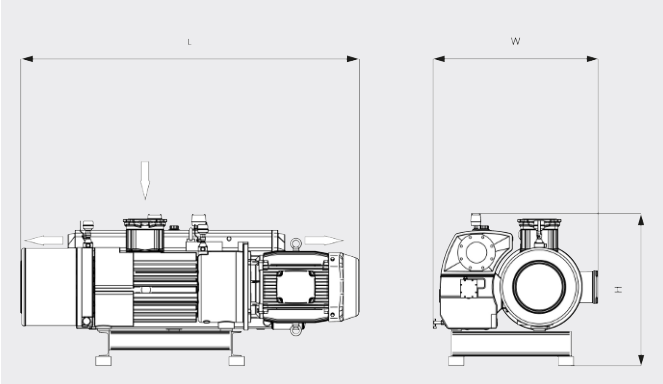

Capacità di aspirazione

Aria a 20 °C. Tolleranza: ± 10% ___ 50 Hz ..... 60 Hz

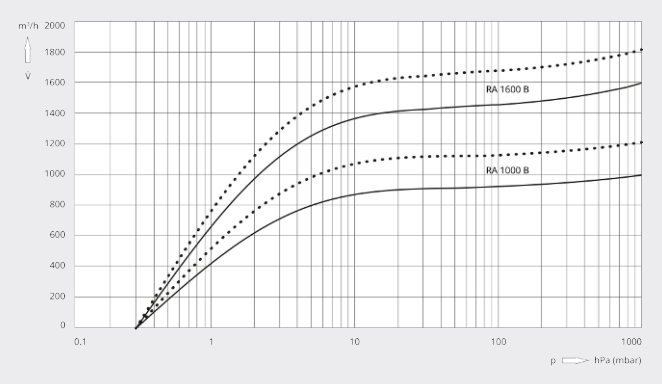

	R5 RA 1000 B	R5 RA 1600 B
Capacità di aspirazione nominale	1000 / 1200 m³/h (50/60 Hz)	1600 / 1800 m³/h (50/60 Hz)
Pressione assoluta nominale	0,3 hPa (mbar) (50/60 Hz)	0,3 hPa (mbar) (50/60 Hz)
Potenza nominale del motore	22,0 / 30,0 kW (50/60 Hz)	30,0 / 37,0 kW (50/60 Hz)
Velocità nominale del motore	1000 / 1200 giri/min (50/60 Hz)	1000 / 1200 giri/min (50/60 Hz)
Consumo energetico a 100 mbar	17,3 / 22,4 kW (50/60 Hz)	26,8 / 33,0 kW (50/60 Hz)
Consumo energetico alla pressione assoluta nominale	9,3 / 12,1 kW (50/60 Hz)	13,8 / 17,9 kW (50/60 Hz)
Livello di pressione sonora (ISO 2151) KpA = 3 dB	82 dB(A) (50/60 Hz)	83 dB(A) (50/60 Hz)
Capacità dell'olio	30 l	30 l
Peso approssimativo	1000 / 1060 kg	1330 / 1350 kg
Dimensioni (L x W x H)	1894 x 1003 x 936 mm	2234 x 1040 x 936 mm
Entrata del gas / uscita	DN 150 / DN 125	DN 150 / DN 125

VUOI SAPERNE DI PIÙ?

Mettiti in contatto direttamente con noi!
info@busch.it o **+39 0362 37 09-1**

MODULO DI CONTATTO

CHIAMA ORA

© Busch Vacuum Solutions