R5 RA 0400–0630 C

Pompe per vuoto rotative a palette lubrificate a olio

VACUUM SOLUTIONS

Part of the BUSCH GROUP



Affidabilità

Struttura robusta, palette in fibra di carbonio altamente resistenti, tecnologia rotativa a palette collaudata, lunga durata di esercizio

Prestazioni elevate

Elevata capacità di aspirazione a basse pressioni, progettate per il funzionamento continuo

Flessibilità

Disponibilità di svariate opzioni di design, facilmente adattabili alle esigenze e ai processi specifici dei singoli clienti, variatore di velocità disponibile

Accessori, ricambi e opzioni

- Motori IEC (IE3) e NEMA
- Motori multi-tensione, multi-frequenza (IE3) per variatore di velocità
- Valvola zavorratrice singola o doppia, con controllo manuale o a elettrovalvola
- Vari filtri in aspirazione
- Vari manometri e termostati
- Unità di avviamento
- Separatore nebbie d'olio
- Kit di recupero dell'energia con scambiatore di calore
- Oli della pompa per vuoto per tutte le applicazioni

© Busch Vacuum Solutions

R5 RA 0400–0630 C

Pompe per vuoto rotative a palette lubrificate a olio

VACUUM SOLUTIONS

Part of the BUSCH GROUP

Disegno dimensionale

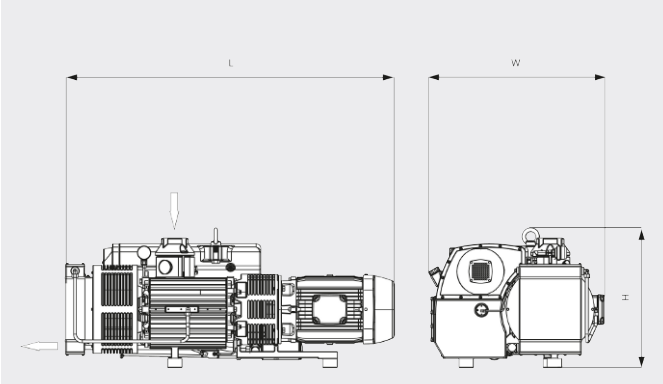

Capacità di aspirazione

Aria a 20 °C. Tolleranza: ± 10% ___ 50 Hz ..... 60 Hz

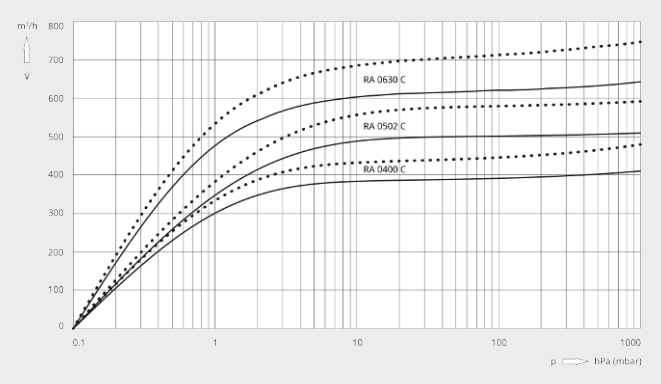

	R5 RA 0400 C	R5 RA 0502 C	R5 RA 0630 C
Capacità di aspirazione nominale	410 / 480 m³/h (50/60 Hz)	510 / 590 m³/h (50/60 Hz)	630 / 760 m³/h (50/60 Hz)
Pressione assoluta nominale	0,1 hPa (mbar) (50/60 Hz)	0,1 hPa (mbar) (50/60 Hz)	0,1 hPa (mbar) (50/60 Hz)
Potenza nominale del motore	11 / 15 kW (50/60 Hz)	11 / 15 kW (50/60 Hz)	15 / 18,5 kW (50/60 Hz)
Velocità nominale del motore	1000 / 1200 giri/min (50/60 Hz)	1000 / 1200 giri/min (50/60 Hz)	1000 / 1200 giri/min (50/60 Hz)
Consumo energetico a 100 mbar	8,2 / 10,0 kW (50/60 Hz)	9,9 / 12,0 kW (50/60 Hz)	11,6 / 14,4 kW (50/60 Hz)
Consumo energetico alla pressione assoluta nominale	4,7 / 5,6 kW (50/60 Hz)	5,8 / 6,4 kW (50/60 Hz)	6,5 / 8,0 kW (50/60 Hz)
Livello di pressione sonora (ISO 2151) KpA = 3 dB	77 / 79 dB(A) (50/60 Hz)	77 / 79 dB(A) (50/60 Hz)	77 / 79 dB(A) (50/60 Hz)
Capacità dell'olio	12 l	12 l	15 l
Peso approssimativo	435 kg	530 kg	550 kg
Dimensioni (L x W x H)	1309 x 862 x 711 mm	1374 x 864 x 712 mm	1723 x 912 x 712 mm
Entrata del gas / uscita	G 3" / G 3"	G 3" / G 3"	G 3" / G 3"

*Uscita del gas G 3" opzionale

VUOI SAPERNE DI PIÙ?

Mettiti in contatto direttamente con noi!
info@busch.it o **+39 0362 37 09-1**

MODULO DI CONTATTO

CHIAMA ORA

© Busch Vacuum Solutions