R5 RA 0155 A

Pompa per vuoto rotativa a palette lubrificata a olio

VACUUM SOLUTIONS

Part of the BUSCH GROUP



Flessibilità

Facilmente adattabile alle esigenze e ai processi specifici dei singoli clienti, interruttore termico e di livello di serie

Prestazioni elevate

Elevata capacità di aspirazione a basse pressioni, progettata per il funzionamento continuo nell'intervallo del vuoto grossolano

Affidabilità

Struttura robusta, palette in resina epossidica fibrorinforzata altamente resistenti, tecnologia rotativa a palette collaudata, lunga durata di esercizio

Accessori, ricambi e opzioni

- Valvola zavorratrice
- Vari filtri in aspirazione
- Flangia di adattamento per booster per vuoto
- Manometro pressione del filtro
- Oli della pompa per vuoto per tutte le applicazioni
- Interruttore del livello dell'olio
- Sensori di temperatura
- Unità di avviamento
- Versione Oxygen

© Busch Vacuum Solutions

R5 RA 0155 A

Pompa per vuoto rotativa a palette lubrificata a olio

VACUUM SOLUTIONS

Part of the BUSCH GROUP

Disegno dimensionale

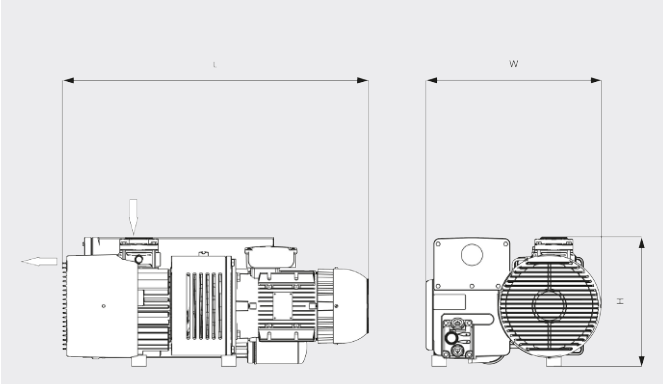

Capacità di aspirazione

Aria a 20 °C. Tolleranza: ± 10% ___ 50 Hz ..... 60 Hz

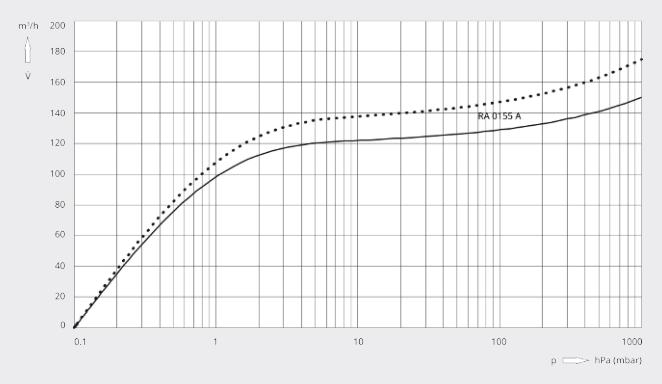

R5 RA 0155 A	
Capacità di aspirazione nominale	150 / 175 m³/h (50/60 Hz)
Pressione assoluta nominale (valvola zavorratrice aperta)	1,5 hPa (mbar) (50/60 Hz)
Pressione assoluta nominale (valvola zavorratrice chiusa)	0,1 hPa (mbar) (50/60 Hz)
Potenza nominale del motore	4,0 / 4,2 kW (50/60 Hz)
Velocità nominale del motore	1500 / 1800 giri/min (50/60 Hz)
Consumo energetico a 100 mbar	3,2 / 3,8 kW (50/60 Hz)
Consumo energetico alla pressione assoluta nominale	2,1 / 2,5 kW (50/60 Hz)
Livello di pressione sonora (ISO 2151) KpA = 3 dB	70 / 72 dB(A) (50/60 Hz)
Capacità dell'olio	3,5 l
Peso approssimativo	110 kg
Dimensioni (L x W x H)	765 x 470 x 340 mm
Entrata del gas / uscita	G 2" / G 2"

VUOI SAPERNE DI PIÙ?

Mettiti in contatto direttamente con noi!
info@busch.it o **+39 0362 37 09-1**

MODULO DI CONTATTO

CHIAMA ORA

© Busch Vacuum Solutions