R5 RA 0840 A ECOTORQUE

Pompes à vide à palettes rotatives lubrifiées à l'huile

VACUUM SOLUTIONS

Efficacité

Jusqu'à 50 % d'économies d'énergie grâce au variateur de vitesse (ECOTORQUE), Ecomode avec fonction marche/arrêt automatique

Modulable

Réglage précis du niveau de vide (régulation de pression) et de la vitesse de pompage (régulation de la vitesse) en fonction des exigences du procédé, compatible avec une large gamme de tensions d'alimentation, contrôle et surveillance facile jusqu'à huit pompes à vide avec l'option ECOTORQUE Master Control

Haute performance

Vitesse de pompage élevée aux plages de basse pression, conception pour un fonctionnement en continu dans la plage de vide primaire, meilleur rapport performance/encombrement de sa catégorie

Accessoires, pièces de rechange et options

- Soupape de lest d'air simple ou double, fonctionnement manuel ou via une électrovanne
- Divers filtres d'aspiration
- Différents indicateurs de température et de pression
- Kit de récupération d'énergie avec échangeur thermique eau/huile
- Huiles pour pompes à vide adaptées à toutes les applications

© Busch Vacuum Solutions

R5 RA 0840 A ECOTORQUE

Pompes à vide à palettes rotatives lubrifiées à l'huile

VACUUM SOLUTIONS

Dessin d'encombrement

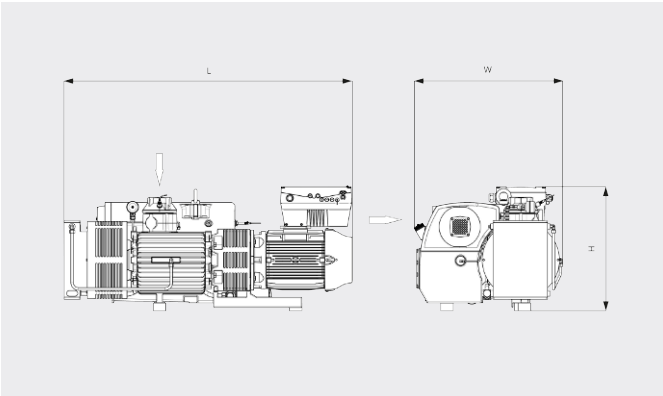

Vitesse de pompage

Air à 20 °C. Tolérance : ± 10 %

___ Vitesse Min. ..... Vitesse Max.

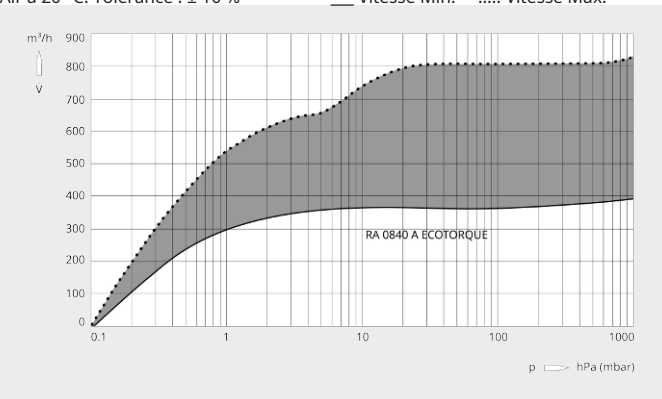

	R5 RA 0840 A ECOTORQUE
Vitesse de pompage nominale	390 – 840 m³/h
Pression finale (soupape de lest d'air fermée)	0,1 hPa (mbar)
Vitesse nominale de rotation du moteur	700 – 1400 min⁻¹
Consommation électrique à pression finale	4,4 – 9,3 kW
Niveau de pression sonore (ISO 2151), KpA = 3 dB	80 dB(A)
Capacité en huile	15 l
Poids approx.	580 kg
Dimensions (L x W x H)	1680 x 865 x 724 mm
Aspiration de gaz	G 3"

*Echappement de gaz G 3" en option

VOUS SOUHAITEZ EN SAVOIR PLUS ?

Contactez-nous directement !
busch@busch.fr ou **+33 (0)1 69 89 89 89**

FORMULAIRE DE CONTACT

APPELEZ-NOUS

© Busch Vacuum Solutions