DOLPHIN VX 0030/0055 A à recirculation partielle

Groupes de pompage à anneau liquide

VACUUM SOLUTIONS

Part of the BUSCH GROUP



Robuste

Conception compacte, technologie reconnue, fonctionnement fiable, maintenance minimale, turbine en acier inoxydable anti-corrosion de série, tolérance à la vapeur et aux particules extrêmement élevée, capacité à traiter les liquides entraînés, la solution idéale pour les processus difficiles

Faibles coûts d'exploitation

Coûts d'utilisation réduits, jusqu'à 85 % d'économies d'eau douce grâce à une vanne de régulation thermostatique simple, efficacité élevée, faible niveau de pression acoustique, quasiment exempt de vibrations, non polluant grâce au fonctionnement sans huile et à la compression pratiquement isotherme des gaz et vapeurs

Flexibilité

Choix de boîtiers en fonte (EN-GJL-200) ou en acier inoxydable 316, protection contre la cavitation incluse, possibilité de fluides de fonctionnement autres que l'eau, options de moteur universel, séparateur en acier inoxydable et châssis idéal pour un nettoyage facile

© Busch Vacuum Solutions

DOLPHIN VX 0030/0055 A à recirculation partielle

Groupes de pompage à anneau liquide

VACUUM SOLUTIONS

Part of the BUSCH GROUP

Dessin d'encombrement

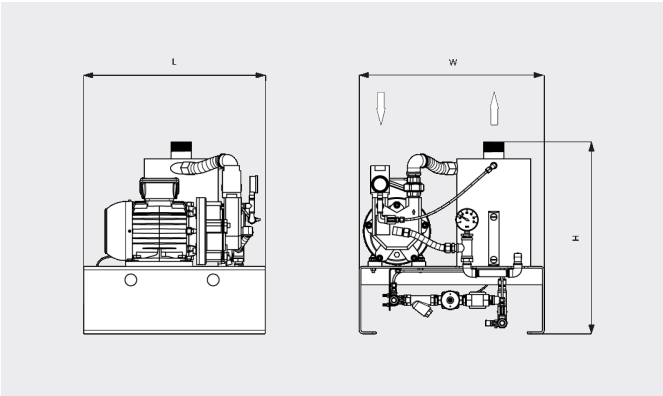

Vitesse de pompage

Air sec à 20 °C. Fluide de fonctionnement eau 15 °C. Tolérance : -10 %, en accord avec HEI et Pneurop 6612

___ 50 Hz ..... 60 Hz

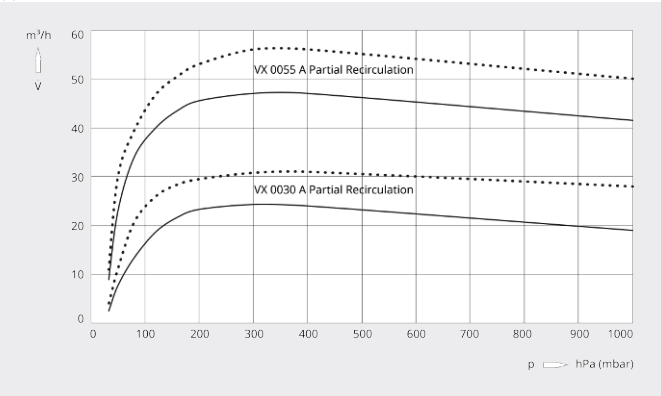

	DOLPHIN VX 0030 A Recirculation partielle	DOLPHIN VX 0055 A Recirculation partielle
Vitesse de pompage nominale	24 / 31 m³/h (50 / 60 Hz)	47 / 56 m³/h (50 / 60 Hz)
Pression finale	33 hPa (mbar) (50 / 60 Hz)	33 hPa (mbar) (50 / 60 Hz)
Puissance nominale du moteur	1,1 / 1,5 kW (50 / 60 Hz)	1,5 / 2,2 kW (50 / 60 Hz)
Poids approx.	75 / 83 kg (50 / 60 Hz)	85 / 93 kg (50 / 60 Hz)
Dimensions (L x W x H)	540 x 550 x 570 mm	540 x 550 x 570 mm
Aspiration de gaz / échappement	G 1" / R2"	G 1" / R2"

Les données techniques/spécifications peuvent varier en fonction de la configuration, des accessoires sélectionnés, de l'installation et des conditions de fonctionnement.

VOUS SOUHAITEZ EN SAVOIR PLUS ?

Contactez-nous directement !
busch@busch.fr ou **+33 (0)1 69 89 89 89**

FORMULAIRE DE CONTACT

APPELEZ-NOUS

© Busch Vacuum Solutions