PLASTEX
PMM/PMI 0060-0140 A

Systèmes de vide

VACUUM SOLUTIONS

Part of the BUSCH GROUP



Efficacité

Amélioration de la qualité des produits, dégazage efficace, faibles teneurs résiduelles en composants volatils, faible consommation d'énergie, coûts d'exploitation minimisés, maintenance minimale

Fiable

Structure robuste, fonctionnement fiable, principe de fonctionnement sans contact de la technologie à becs

Modulable

Conception modulaire axée sur l'application, installation et utilisation faciles

© Busch Vacuum Solutions

PLASTEX
PMM/PMI 0060-0140 A

Systèmes de vide

VACUUM SOLUTIONS

Part of the BUSCH GROUP

Dessin d'encombrement

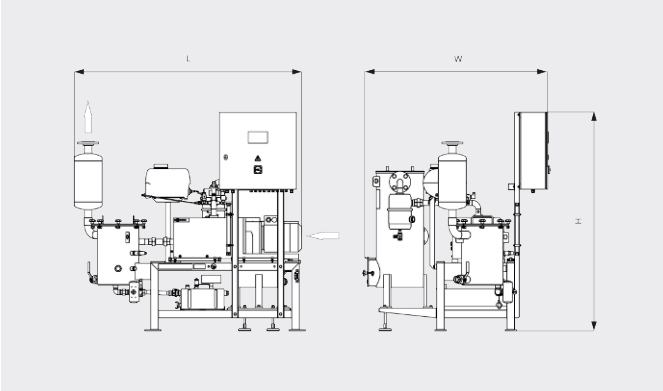

Vitesse de pompage

Air à 20 °C. Tolérance : ± 10 %

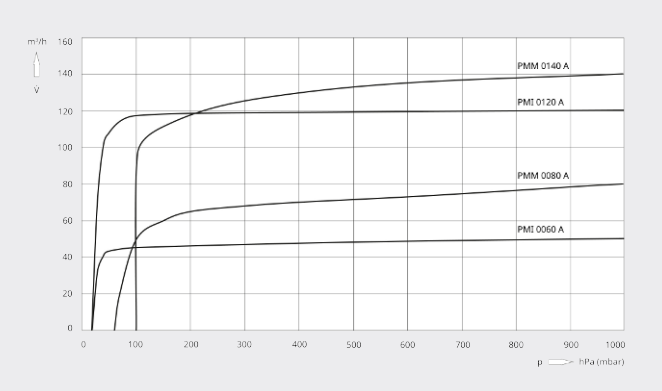

	PLASTEX PMM 0080 A	PLASTEX PMM 0140 A	PLASTEX PMI 0060 A	PLASTEX PMI 0120 A
Vitesse de pompage nominale	80 m^3/h	140 m^3/h	50 m^3/h	120 m^3/h
Pression finale	60 hPa (mbar)	100 hPa (mbar)	20 hPa (mbar)	20 hPa (mbar)
Puissance nominale du moteur	2,2 kW	3,5 kW	1,5 kW	4,2 kW
Vitesse nominale de rotation du moteur	1500 min^{-1}	3000 min^{-1}	1500 min^{-1}	3000 min^{-1}
Niveau sonore (ISO 2151)	76 dB(A)	80 dB(A)	75 dB(A)	81 dB(A)
Poids approx.	506 kg	514 kg	552 kg	572 kg
Dimensions (L x W x H) (porte de l'armoire électrique fermée)	1797 x 1455 x 1700 mm	1797 x 1455 x 1700 mm	1797 x 1455 x 1700 mm	1797 x 1455 x 1700 mm
Dimensions (L x W x H) (porte de l'armoire électrique ouverte)	1797 x 2012 x 1700 mm	1797 x 2012 x 1700 mm	1797 x 2012 x 1700 mm	1797 x 2012 x 1700 mm
Aspiration de gaz / échappement	DN50 PN16 / DN50 PN16	DN50 PN16 / DN50 PN16	DN50 PN16 / DN50 PN16	DN50 PN16 / DN50 PN16

Données techniques uniquement pour 50 Hz, comme tension de service du tableau de commande 400 V/50 Hz

VOUS SOUHAITEZ EN SAVOIR PLUS ?

Contactez-nous directement !
busch@busch.fr ou **+33 (0)1 69 89 89 89**

FORMULAIRE DE CONTACT

APPELEZ-NOUS

© Busch Vacuum Solutions