PUMA WY 0500–2000 C

Pompes boosters

VACUUM SOLUTIONS

Part of the BUSCH GROUP

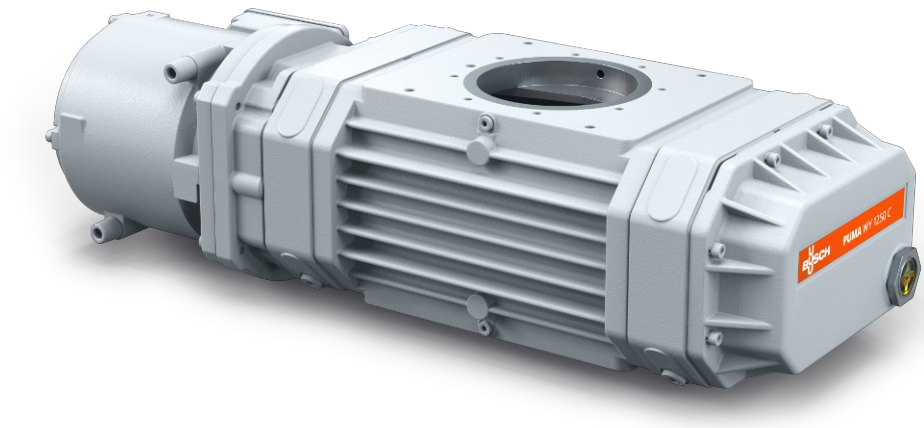

Fiable

Conception solide des lobes, structure robuste en fonte GGG40, étanche, fiable dans des conditions de fonctionnement variables

Haute performance

Excellente efficacité volumétrique, améliore les performances d'une installation de vide d'un facteur de dix, conçu spécialement pour le vide fin et poussé, notamment pour les applications de semi-conducteurs

Modulable

Peut être bridé directement sur le système, à n'importe quel emplacement, augmente les performances de tous les types de pompes primaires

© Busch Vacuum Solutions

PUMA WY 0500–2000 C

Pompes boosters

VACUUM SOLUTIONS

Part of the BUSCH GROUP

Dessin d'encombrement

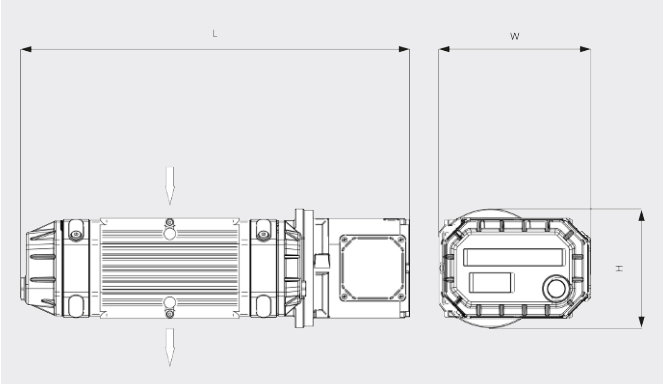

Vitesse de pompage

Air à 20 °C. Tolérance : ± 10 % ___ 50 Hz ..... 60 Hz

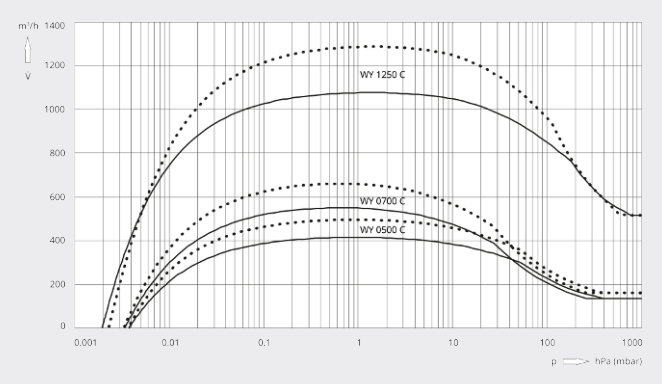

	PUMA WY 0500 C	PUMA WY 0700 C	PUMA WY 1250 C	PUMA WY 2000 C
Vitesse de pompage nominale	500 / 600 m^3/h (50 / 60 Hz)	700 / 840 m^3/h (50 / 60 Hz)	1250 / 1500 m^3/h (50 / 60 Hz)	2010 / 2435 m^3/h (50 / 60 Hz)
Vitesse de pompage	415 / 500 m^3/h (50 / 60 Hz)	550 / 660 m^3/h (50 / 60 Hz)	1080 / 1290 m^3/h (50 / 60 Hz)	1655 / 2066 m^3/h (50 / 60 Hz)
Pression différentielle max.	50 hPa (mbar) (50 / 60 Hz)	50 hPa (mbar) (50 / 60 Hz)	50 hPa (mbar) (50 / 60 Hz)	50 hPa (mbar) (50 / 60 Hz)
Puissance nominale du moteur	4,0 / 4,4 kW (50 / 60 Hz)	4,0 / 4,4 kW (50 / 60 Hz)	4,0/ 4,4 kW (50 / 60 Hz)	5,5 / 6,6 kW (50 / 60 Hz)
Vitesse nominale du moteur	3000 / 3600 min^{-1} (50 / 60 Hz)	3000 / 3600 min^{-1} (50 / 60 Hz)	3000 / 3600 min^{-1} (50 / 60 Hz)	3000 / 3600 min^{-1} (50 / 60 Hz)
Poids approx.	150 kg	150 kg	250 kg	300 kg
Taux de fuite	< 1 · 10^{-6} mbar · l/s	< 1 · 10^{-6} mbar · l/s	< 1 · 10^{-6} mbar · l/s	< 1 · 10^{-6} mbar · l/s
Dimensions (L x W x H)	642 x 325 x 260 mm	692 x 325 x 260 mm	852 x 325 x 260 mm	936 x 390 x 270 mm
Aspiration de gaz / échappement	DN 63 ISO / DN 63 ISO	DN 100 ISO / DN 100 ISO	DN 160 ISO / DN 160 ISO	DN 160 ISO / DN 160 ISO

VOUS SOUHAITEZ EN SAVOIR PLUS ?

Contactez-nous directement !
busch@busch.fr ou **+33 (0)1 69 89 89 89**

FORMULAIRE DE CONTACT

APPELEZ-NOUS

© Busch Vacuum Solutions