COBRA NC 0100-0300 B ECOTORQUE

Pompes à vide sèches à vis

VACUUM SOLUTIONS

Part of the BUSCH GROUP

Efficacité

Économies d’énergie élevées grâce au variateur de vitesse (ECOTORQUE), Ecomode avec fonction de démarrage et d’arrêt automatiques, coûts de maintenance réduits, longs intervalles de maintenance, durée de vie prolongée de la pompe à vide, systèmes de refroidissement efficaces

Modulable

Réglage précis du niveau de vide (régulation de pression) et de la vitesse de pompage (régulation de la vitesse) en fonction des exigences du procédé, compatible avec une large gamme de tensions d’alimentation, contrôle et surveillance facile jusqu’à huit pompes à vide avec l’option ECOTORQUE Master Control

Haute performance

Concept de vis perfectionné, vis auto-équilibrées brevetées, temps d'évacuation rapide, convient parfaitement au traitement thermique, au revêtement, au séchage sous vide et au captage du carbone

Accessoires, pièces de rechange et options

- Système de gaz de purge
- Alimentation en gaz d'étanchéité
- Alimentation en gaz de dilution
- Adaptateur pour la connexion de brides ISO ou ASME
- Clapet anti-retour
- Silencieux de gaz d'échappement
- Refroidissement par air
- Différentes options d'étanchéité et de revêtement

© Busch Vacuum Solutions

COBRA NC 0100-0300 B ECOTORQUE

Pompes à vide sèches à vis

VACUUM SOLUTIONS

Part of the BUSCH GROUP

Dessin d'encombrement

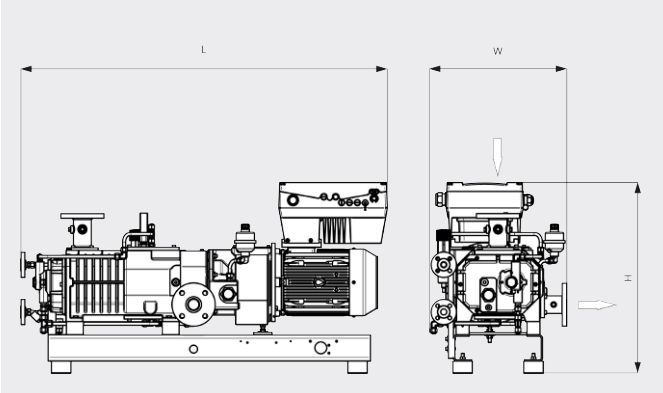

Vitesse de pompage
Air à 20 °C. Tolérance : ± 10 %

___ Vitesse Max.

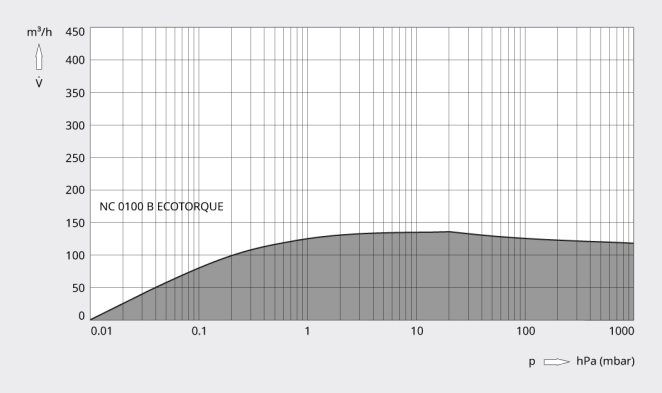

Vitesse de pompage
Air à 20 °C. Tolérance : ± 10 %

___ Vitesse Max.

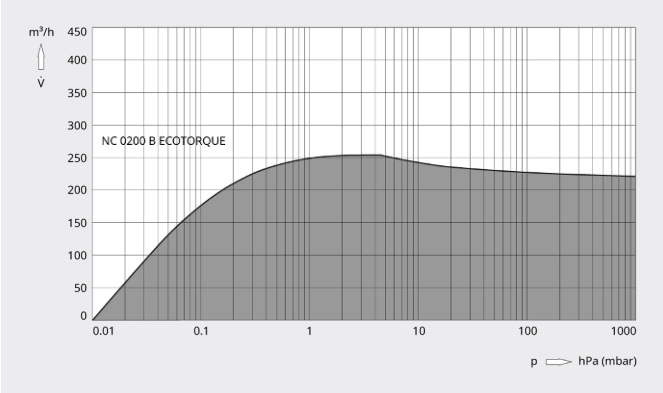

Vitesse de pompage
Air à 20 °C. Tolérance : ± 10 %

___ Vitesse Max.

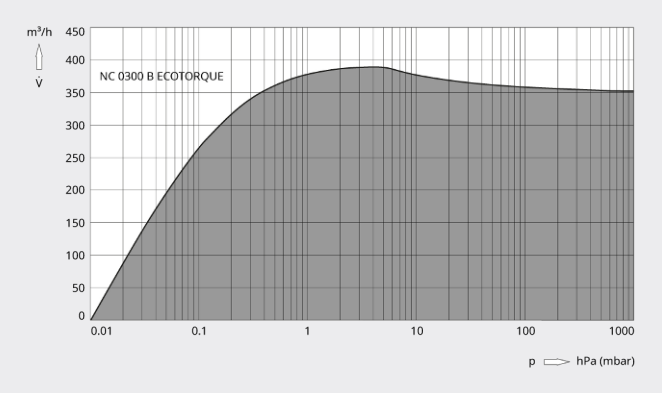

© Busch Vacuum Solutions

COBRA NC 0100-0300 B ECOTORQUE

Pompes à vide sèches à vis

VACUUM SOLUTIONS

Part of the BUSCH GROUP

	COBRA NC 0100 B ECOTORQUE	COBRA NC 0200 B ECOTORQUE	COBRA NC 0300 B ECOTORQUE
Vitesse de pompage	max. 130 m^3/h (50 / 60 Hz)	max. 265 m^3/h (50 / 60 Hz)	max. 385 m^3/h (50 / 60 Hz)
Pression finale	≤ 0,01 hPa (mbar)	≤ 0,01 hPa (mbar)	≤ 0,01 hPa (mbar)
Puissance nominale du moteur	4,8 kW	7,6 kW	9,5 kW
Vitesse nominale de rotation du moteur	3600 min^{-1}	3600 min^{-1}	3600 min^{-1}
Niveau de pression sonore (ISO 2151), KpA = 3 dB	≤ 74 dB(A)	≤ 76 dB(A)	≤ 77 dB(A)
Poids approx.	300 kg	350 kg	400 kg
Dimensions (L x W x H)	1180 x 514 x 678 mm	1263 x 514 x 700 mm	1398 x 514 x 726 mm
Aspiration de gaz / échappement	DN 40 PN 16 / DN 40 PN 16	DN 50 PN 16 / DN 50 PN 16	DN 50 PN 16 / DN 50 PN 16

VOUS SOUHAITEZ EN SAVOIR PLUS ?

Contactez-nous directement !
busch@busch.fr ou **+33 (0)1 69 89 89 89**

FORMULAIRE DE CONTACT

APPELEZ-NOUS

© Busch Vacuum Solutions