COBRA NC 0600 C

Pompe à vide sèche à vis

VACUUM SOLUTIONS

Part of the BUSCH GROUP



Haute performance

Concept de vis perfectionné, vis auto-équilibrées brevetées

Certifiée ATEX

Maintient les gaz à une température inférieure à 200 °C, certifiée pour la classe de température T3, idéale pour les procédés utilisant des gaz à température sensible

Efficace

Faible coût de possession, maintenance minimale, intervalles de maintenance étendus, temps de fonctionnement élevé, refroidissement par eau efficace

© Busch Vacuum Solutions

COBRA NC 0600 C

Pompe à vide sèche à vis

VACUUM SOLUTIONS

Part of the BUSCH GROUP

Dessin d'encombrement

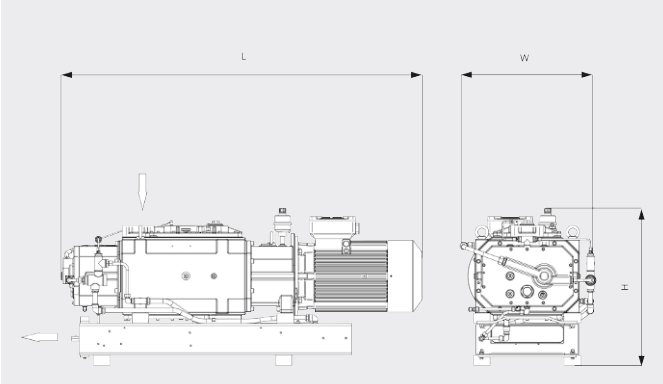

Vitesse de pompage

Air à 20 °C. Tolérance : ± 10 %

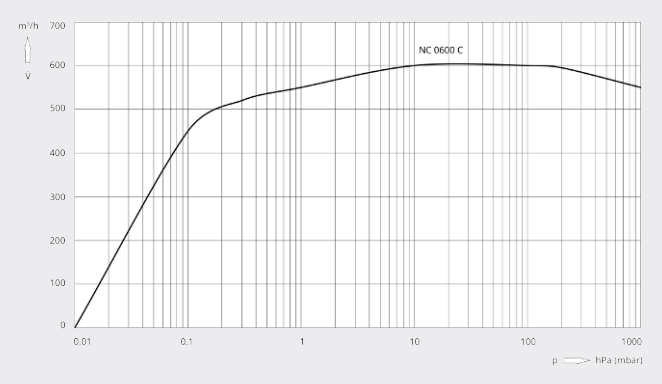

COBRA NC 0600 C	
Vitesse de pompage	600 m³/h
Pression finale	≤ 0,01 hPa (mbar)
Puissance nominale du moteur	18,5 kW
Consommation électrique à pression finale	9 kW
Vitesse nominale de rotation du moteur	3000 / 3600 min⁻¹ (50 / 60 Hz)
Niveau de pression sonore (ISO 2151), KpA = 3 dB	≤ 74 / ≤ 76 dB(A) (50 / 60 Hz)
Poids approx.	600 kg
Dimensions (L x W x H)	1502 x 602 x 640 mm
Aspiration de gaz / échappement	DN 100 ISO-K / DN 100 ISO-K

VOUS SOUHAITEZ EN SAVOIR PLUS ?

Contactez-nous directement !
busch@busch.fr ou **+33 (0)1 69 89 89 89**

FORMULAIRE DE CONTACT

APPELEZ-NOUS

© Busch Vacuum Solutions