DOLPHIN LG 0890/1200 A

Pompes à vide à anneau liquide

VACUUM SOLUTIONS

Part of the BUSCH GROUP



Robuste

Technologie reconnue, fonctionnement fiable, tolérance extrêmement élevée à la vapeur et aux particules, conçue spécialement pour les environnements difficiles, comme l'industrie minière, les centrales électriques, la production de sucre, l'industrie papetière, la production d'acier, etc.

Haute performance

Grande capacité, vitesses de pompage élevées

Modulable

Conception modulaire, choix de boîtier en fonte (EN-GJL-200) avec turbine en fonte ductile ou acier inoxydable 316 anti-corrosion, possibilité d'utiliser des fluides de fonctionnement autres que l'eau, possibilité d'utilisation en tant que surpresseur

Accessoires, pièces de rechange et options

- Configuration de groupes motopompes avec un entraînement par boîte d'engrenage ou courroie trapézoïdale, montés sur des châssis fixes robustes en acier
- Systèmes de recirculation partielle ou totale
- Protection anti-cavitation
- Éjecteur de gaz
- Clapets anti-retour
- Soupapes de surpression

© Busch Vacuum Solutions

DOLPHIN LG 0890/1200 A

Pompes à vide à anneau liquide

VACUUM SOLUTIONS

Part of the BUSCH GROUP

Dessin d'encombrement

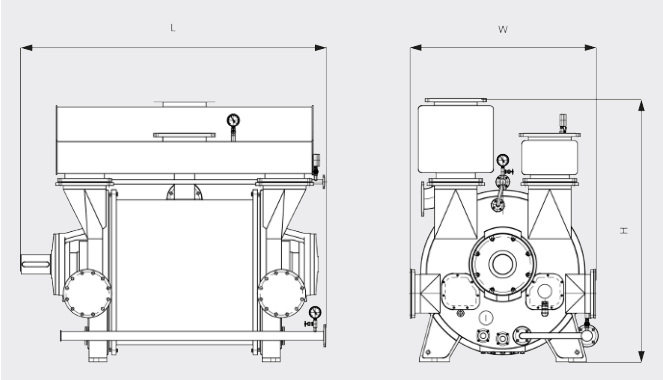

Vitesse de pompage

Air à 20 °C. Tolérance : ± 10 % ___ LG 0890 A ..... LG 1200 A

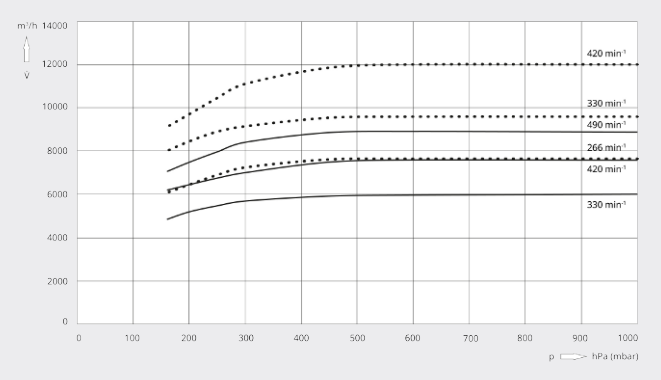

	DOLPHIN LG 0890 A	DOLPHIN LG 1200 A
Vitesse de pompage nominale	6000 – 8900 m³/h	7650 – 12000 m³/h
Pression finale	160 hPa (mbar)	160 hPa (mbar)
Puissance nominale du moteur	132 / 160 / 185 / 200 / 220 – 132 / 160 / 185 / 200 / 220 kW	160 / 185 / 220 / 250 / 280 – 160 / 185 / 220 / 250 / 280 kW
Vitesse nominale du moteur	330 – 490 min⁻¹	266 – 420 min⁻¹
Niveau de pression sonore (ISO 3744), à 1 m de distance, à charge moyenne	< 85 dB(A)	< 85 dB(A)
Poids approx.	3880 kg	5760 kg
Dimensions (L x W x H)	2370 x 1330 x 1865 mm	2500 x 1550 x 2160 mm
Aspiration de gaz / échappement	DN 300 PN 10 / DN 300 PN 10	DN 350 PN 10 / DN 350 PN 10

VOUS SOUHAITEZ EN SAVOIR PLUS ?

Contactez-nous directement !
busch@busch.fr ou **+33 (0)1 69 89 89 89**

FORMULAIRE DE CONTACT

APPELEZ-NOUS

© Busch Vacuum Solutions