MINK MH 0040 A

Soufflante de recirculation d'hydrogène

VACUUM SOLUTIONS

Part of the BUSCH GROUP

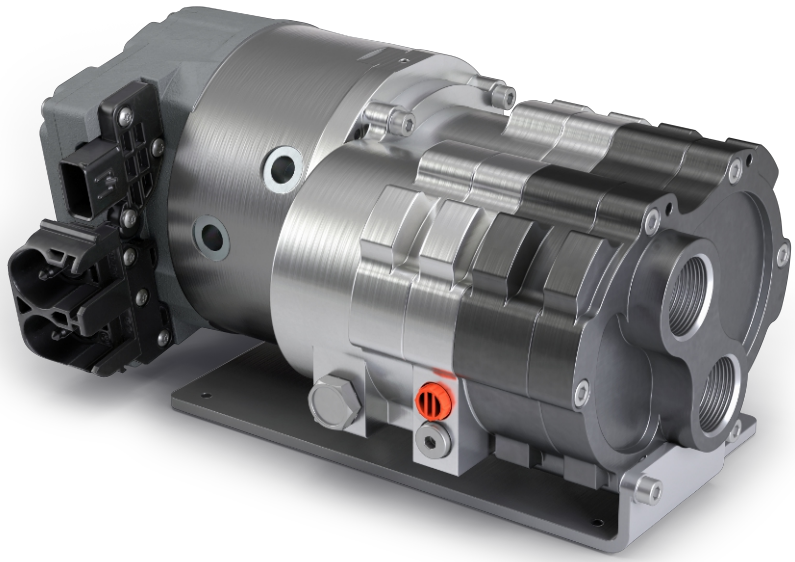

Approuvé H_2

Pour la recirculation d'hydrogène dans les piles à combustible PEM

Modulable

Variateur de vitesse intégré pour une adaptation facile du débit volumétrique aux différentes exigences du procédé

Étanche à l'air

Accouplement magnétique pour pressions d'aspiration élevées

© Busch Vacuum Solutions

MINK MH 0040 A

Soufflante de recirculation d'hydrogène

VACUUM SOLUTIONS

Part of the BUSCH GROUP

Dessin d'encombrement

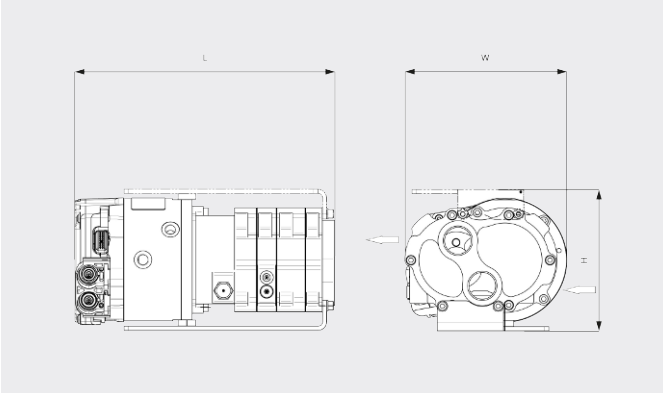

Débit volumétrique (à l'aspiration)
Air à 20 °C. Tolérance : ± 10 %

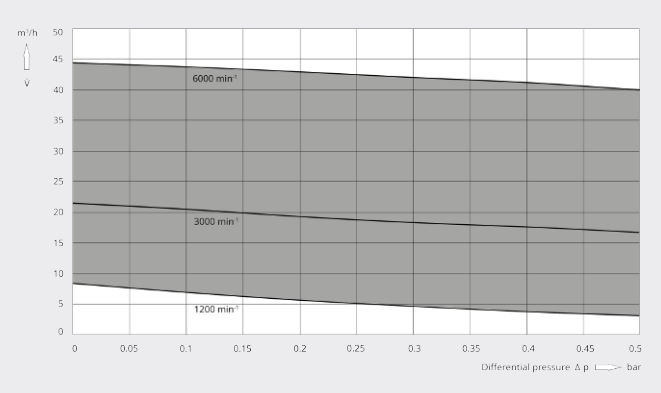

MINK MH 0040 A	
Débit volumétrique (à l'aspiration)	40 m^3/h
Pression (à l'aspiration)	1–3 bar(a)
Pression différentielle	max. 0,5 bar
Taux de fuite	< 10 Ncm^3/h
Puissance nominale du moteur	1,0 kW
Vitesse nominale de rotation du moteur	1200 – 6000 min^{-1}
Le courant du moteur	max. 50 A
Alimentation électrique	24 V CC
Niveau de pression sonore (ISO 2151) KpA = 3 dB	67 dB(A)
Poids approx.	11 kg
Dimensions (L x W x H)	293 x 183 x 150 mm
Aspiration de gaz / échappement	G 1" / G 1"

VOUS SOUHAITEZ EN SAVOIR PLUS ?

Contactez-nous directement !
busch@busch.fr ou **+33 (0)1 69 89 89 89**

FORMULAIRE DE CONTACT

APPELEZ-NOUS

© Busch Vacuum Solutions