MINK MH 0018 A

Soufflante de recirculation d'hydrogène

VACUUM SOLUTIONS

Part of the BUSCH GROUP

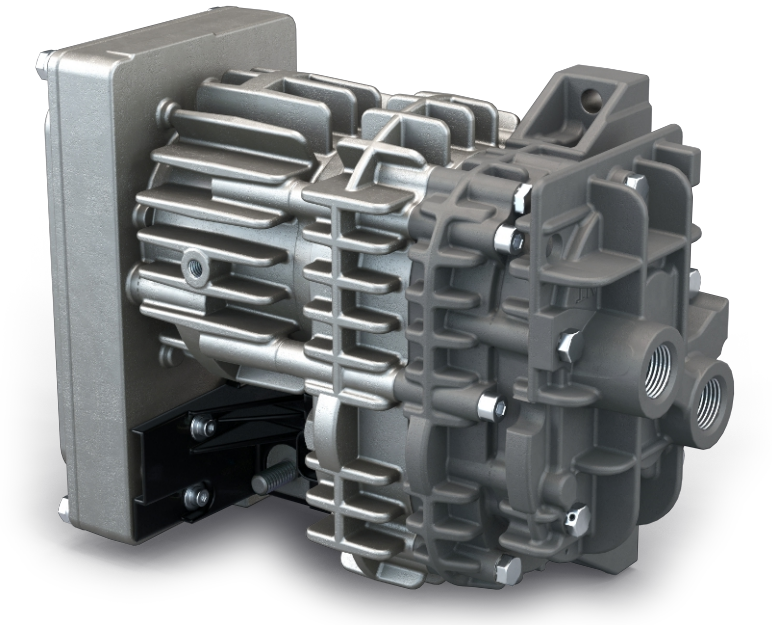

Approuvé H_2

Pour la recirculation d'hydrogène dans les piles à combustible PEM

Efficace

Technologie à becs la plus récente, variateur de vitesse intelligent

Compacte

Faible encombrement grâce à son design « tout-en-un » avec variateur de vitesse intégré

© Busch Vacuum Solutions

MINK MH 0018 A

Soufflante de recirculation d'hydrogène

VACUUM SOLUTIONS

Part of the BUSCH GROUP

Dessin d'encombrement

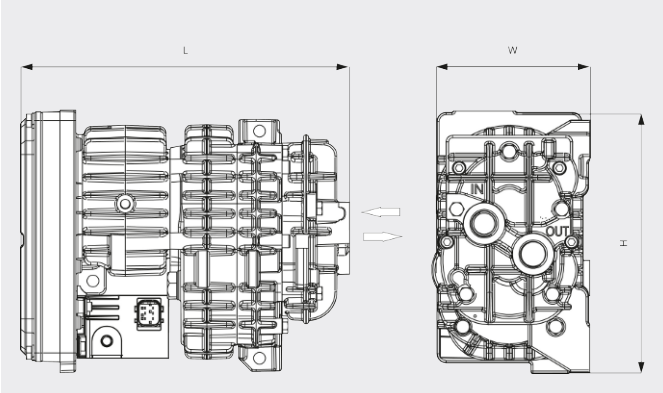

Vitesse de pompage
Air à 20 °C. Tolérance : ± 10 %

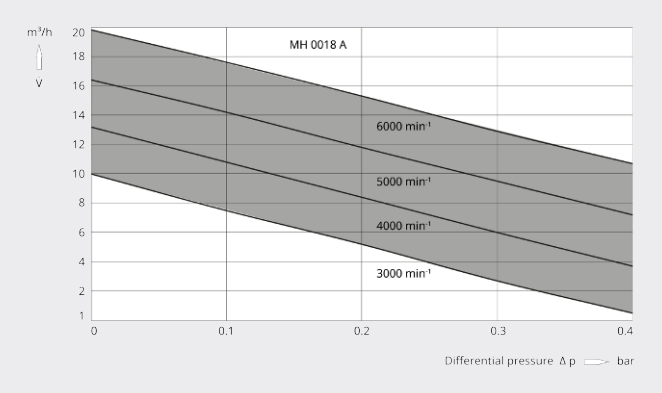

MINK MH 0018 A	
Débit volumétrique (à l'aspiration)	max. 18 m^3/h
Pression (à l'aspiration)	1–1,8 bar(a)
Pression différentielle	max. 0,4 bar
Taux de fuite (EU 79/2009 et 406/2010)	< 10 Ncm^3/h
Puissance nominale du moteur	max. 0,5 kW
Vitesse nominale de rotation du moteur	480 – 6000 min^{-1}
Niveau de pression sonore (ISO 2151) KpA = 3 dB	68 – 73 (3000 / 6000 min^{-1})
Capacité en huile	0,1 l
Poids approx.	6,5 kg
Dimensions (L x W x H)	249,5 x 120 x 199 mm

VOUS SOUHAITEZ EN SAVOIR PLUS ?

Contactez-nous directement !
busch@busch.fr ou **+33 (0)1 69 89 89 89**

FORMULAIRE DE CONTACT

APPELEZ-NOUS

© Busch Vacuum Solutions