R5 RA 1000/1600 B

Pompes à vide à palettes rotatives lubrifiées à l'huile

VACUUM SOLUTIONS

Part of the BUSCH GROUP

Fiable

Structure robuste, palettes très résistantes en fibres de carbone, technologie de palettes lubrifiées reconnue, long cycle de service

Haute performance

Vitesse de pompage élevée à faible pression, conçues pour un fonctionnement en continu

Modulable

Différentes options de conception disponibles, adaptation facile aux demandes et aux procédés individuels du client, interrupteur de niveau et de température de série

Accessoires, pièces de rechange et options

- Moteurs CEI (IE3) et NEMA
- Moteurs multi-tensions et multi-fréquences (IE3)
- Variateur de vitesse en option
- Vanne de lest d'air simple ou double, fonctionnement manuel ou via une électrovanne
- Divers filtres d'aspiration
- Manomètre de surpression des filtres d'aspiration
- Différents indicateurs de température et de pression
- Kits de démarrage
- Séparateur de brouillard d'huile
- Kit de récupération d'énergie avec échangeur thermique
- Huiles pour pompes à vide adaptées à toutes les applications

© Busch Vacuum Solutions

R5 RA 1000/1600 B

Pompes à vide à palettes rotatives lubrifiées à l'huile

VACUUM SOLUTIONS

Part of the BUSCH GROUP

Dessin d'encombrement

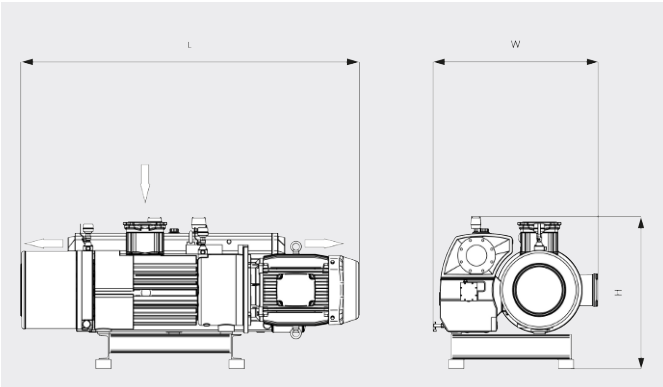

Vitesse de pompage

Air à 20 °C. Tolérance : ± 10 % ___ 50 Hz ..... 60 Hz

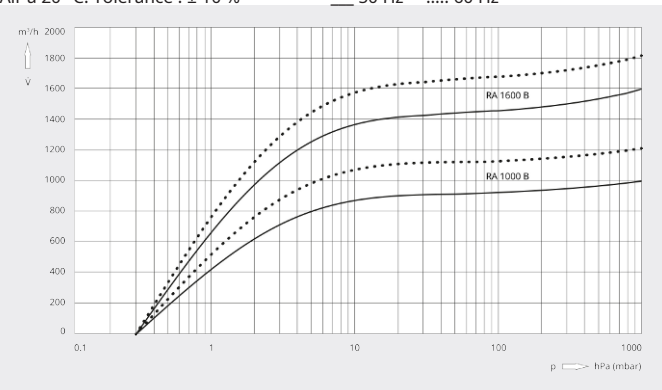

	R5 RA 1000 B	R5 RA 1600 B
Vitesse de pompage nominale	1000 / 1200 m³/h (50 / 60 Hz)	1600 / 1800 m³/h (50 / 60 Hz)
Pression finale	0,3 hPa (mbar) (50 / 60 Hz)	0,3 hPa (mbar) (50 / 60 Hz)
Puissance nominale du moteur	22,0 / 30,0 kW (50 / 60 Hz)	30,0 / 37,0 kW (50 / 60 Hz)
Vitesse nominale de rotation du moteur	1000 / 1200 min^{-1} (50 / 60 Hz)	1000 / 1200 min^{-1} (50 / 60 Hz)
Consommation électrique à 100 mbar	17,3 / 22,4 kW (50 / 60 Hz)	26,8 / 33,0 kW (50 / 60 Hz)
Consommation électrique à pression finale	9,3 / 12,1 kW (50 / 60 Hz)	13,8 / 17,9 kW (50 / 60 Hz)
Niveau de pression sonore (ISO 2151), KpA = 3 dB	82 dB(A) (50 / 60 Hz)	83 dB(A) (50 / 60 Hz)
Capacité en huile	30 l	30 l
Poids approx.	1000 / 1060 kg	1330 / 1350 kg
Dimensions (L x W x H)	1894 x 1003 x 936 mm	2234 x 1040 x 936 mm
Aspiration de gaz / échappement	DN 150 / DN 125	DN 150 / DN 125

VOUS SOUHAITEZ EN SAVOIR PLUS ?

Contactez-nous directement !
busch@busch.fr ou **+33 (0)1 69 89 89 89**

FORMULAIRE DE CONTACT

APPELEZ-NOUS

© Busch Vacuum Solutions