RA 0200–0360 A ECOTORQUE

Pompes à vide à palettes rotatives lubrifiées à l'huile

VACUUM SOLUTIONS

Part of the BUSCH GROUP

Efficace

Jusqu'à 20 % plus économe en énergie que les pompes à vide à palettes lubrifiées comparables, faibles coûts d'exploitation, temps de fonctionnement élevé, émission thermique réduite

Fiable

Conçue pour un fonctionnement en continu dans la gamme de vide primaire, structure robuste, palettes en fibre de carbone hautement résistantes, performances reconnues

Facilité d'entretien

50 % de pièces de rechange en moins, positionnement de l'ensemble des pièces nécessitant un entretien du même côté, entretien courant nettement plus rapide, surface lisse pour faciliter le nettoyage

Accessoires, pièces de rechange et options

- Obturateur pour température de fonctionnement plus basse
- Entrée horizontale
- Brides d'adaptation
- Divers filtres à air
- Manomètre de surpression des filtres
- Soupape de lest d'air plus grande
- Électrovanne marche/arrêt pour lest d'air
- Bride de connexion d'échappement G 2"
- Échangeur thermique liquide
- Huiles pour pompes à vide adaptées à toutes les applications
- Contacteur niveau d'huile
- Capteurs de température
- Capteurs de pression
- IoT Kit
- Variateur de vitesse ECOTORQUE

© Busch Vacuum Solutions

RA 0200–0360 A ECOTORQUE

Pompes à vide à palettes rotatives lubrifiées à l'huile

VACUUM SOLUTIONS

Part of the BUSCH GROUP

Dessin d'encombrement

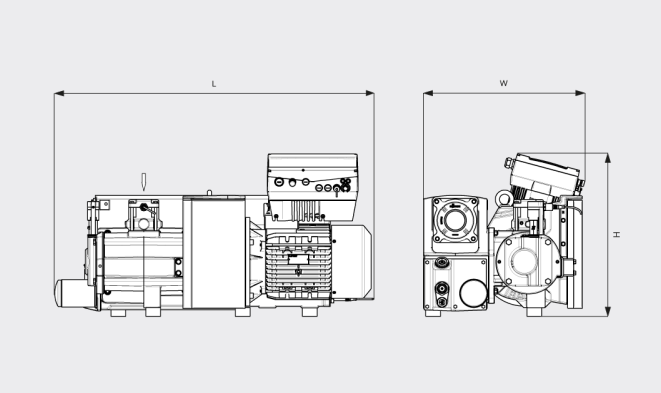

Vitesse de pompage

Air à 20 °C. Tolérance : ± 10 % ___ Vitesse Min. ..... Vitesse Max.

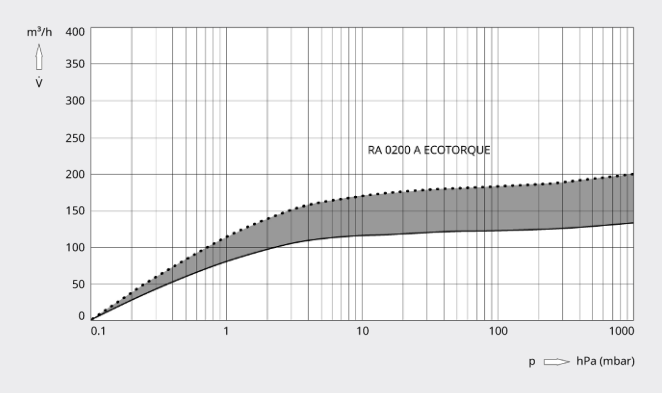

Vitesse de pompage

Air à 20 °C. Tolérance : ± 10 % ___ Vitesse Min. ..... Vitesse Max.

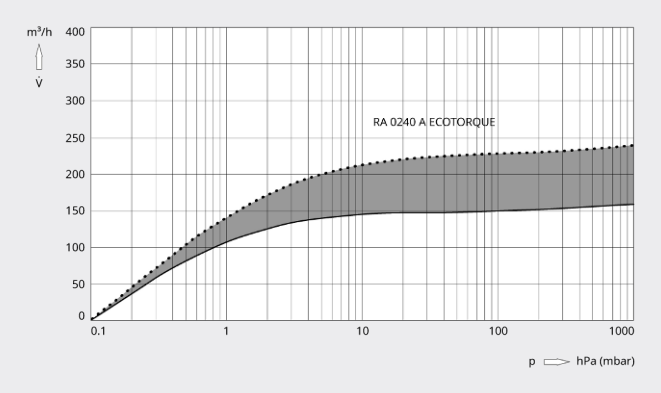

Vitesse de pompage

Air à 20 °C. Tolérance : ± 10 % ___ Vitesse Min. ..... Vitesse Max.

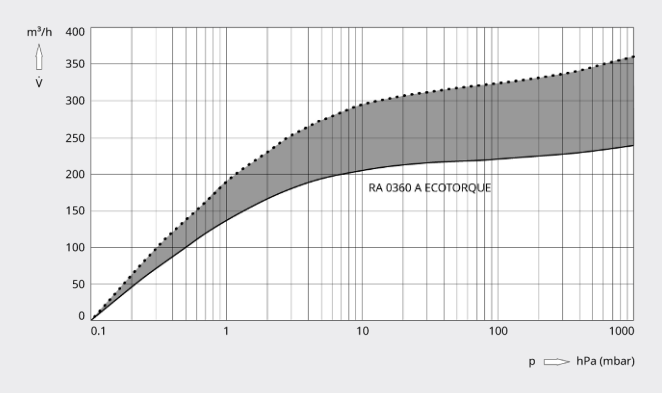

	R5 RA 0200 A ECOTORQUE	R5 RA 0240 A ECOTORQUE	R5 RA 0360 A ECOTORQUE
Vitesse de pompage nominale	130 – 190 m³/h	160 – 240 m³/h	240 – 360 m³/h
Pression finale (soupape de lest d'air fermée)	0,1 hPa (mbar)	0,1 hPa (mbar)	0,1 hPa (mbar)
Pression finale (soupape de lest d'air ouverte)	1,5 hPa (mbar)	1,5 hPa (mbar)	1,5 hPa (mbar)
Consommation électrique à pression finale	1,8 - 2,6 kW	1,9 - 2,7 kW	2,3 - 3,4 kW

© Busch Vacuum Solutions

RA 0200–0360 A ECOTORQUE

Pompes à vide à palettes rotatives lubrifiées à l'huile

VACUUM SOLUTIONS

Part of the BUSCH GROUP

	R5 RA 0200 A ECOTORQUE	R5 RA 0240 A ECOTORQUE	R5 RA 0360 A ECOTORQUE
Vitesse nominale de rotation du moteur	1200 – 1800 min^{-1}	1200 – 1800 min^{-1}	1200 – 1800 min^{-1}
Capacité en huile	7 l	7 l	7 l
Niveau de pression sonore (ISO 2151), KpA = 3 dB	69 / 72 dB(A)	70 / 74 dB(A)	70 / 74 dB(A)
Poids approx.	210 kg	210 kg	260 kg
Dimensions (L x W x H)	1000 x 560 x 575 mm	1000 x 560 x 555 mm	1070 x 550 x 550 mm
Aspiration de gaz	G 2"	G 2"	G 2"

VOUS SOUHAITEZ EN SAVOIR PLUS ?

Contactez-nous directement !
busch@busch.fr ou **+33 (0)1 69 89 89 89**

FORMULAIRE DE CONTACT

APPELEZ-NOUS

© Busch Vacuum Solutions