R5 PB 0004 / 0008 C

Pompes à vide à palettes rotatives lubrifiées à l'huile

VACUUM SOLUTIONS

Part of the BUSCH GROUP

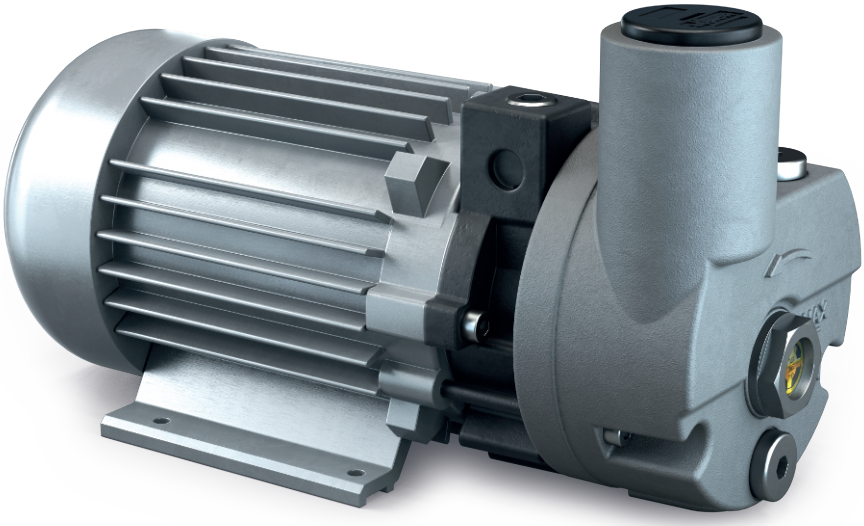

Compacte

Structure en bloc, hauteur et poids réduits, idéal pour les installations dans des espaces confinés

Silencieuse

Faible niveau sonore, idéal pour une utilisation dans les rayons traiteur ou les restaurants

Fiable

Structure robuste, palettes à haute durabilité, technologie de palettes lubrifiées reconnue, long cycle de service

Accessoires, pièces de rechange et options

- Soupape de lest d'air (pour R5 PB 0008 C uniquement)
- Divers filtres d'aspiration
- Huiles pour pompes à vide adaptées à toutes les applications

© Busch Vacuum Solutions

R5 PB 0004 / 0008 C

Pompes à vide à palettes rotatives lubrifiées à l'huile

VACUUM SOLUTIONS

Part of the BUSCH GROUP

Dessin d'encombrement

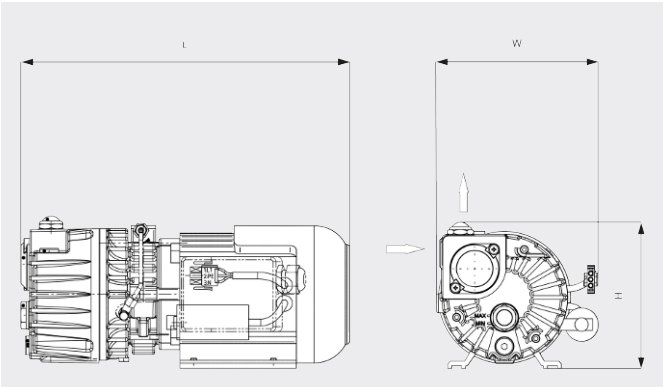

Vitesse de pompage

Air à 20 °C. Tolérance : ± 10 % ___ 50 Hz ..... 60 Hz

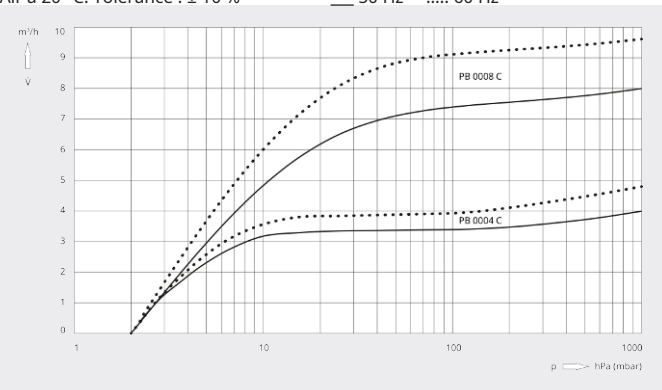

	R5 PB 0004 C	R5 PB 0008 C
Vitesse de pompage nominale	4,0 / 4,8 m³/h (50 / 60 Hz)	8,0 / 9,6 m³/h (50 / 60 Hz)
Pression finale	2,0 hPa (mbar) (50 / 60 Hz)	2,0 hPa (mbar) (50 / 60 Hz)
Puissance nominale du moteur	0,1 / 0,12 kW (50 / 60 Hz)	0,35 / 0,45 kW (50 / 60 Hz)
Vitesse nominale de rotation du moteur	3000 / 3600 min^{-1} (50 / 60 Hz)	3000 / 3600 min^{-1} (50 / 60 Hz)
Niveau de pression sonore (ISO 2151), KpA = 3 dB	55 / 61 dB(A) (50 / 60 Hz)	60 / 64 dB(A) (50 / 60 Hz)
Capacité en huile	0,06 l	0,25 l
Poids approx.	5,2 kg	12 kg
Dimensions (L x W x H)	248 x 172 x 141 mm	330 x 184 x 153 mm
Aspiration de gaz	G¼"	G ⅜"

VOUS SOUHAITEZ EN SAVOIR PLUS ?

Contactez-nous directement !
busch@busch.fr ou **+33 (0)1 69 89 89 89**

FORMULAIRE DE CONTACT

APPELEZ-NOUS

© Busch Vacuum Solutions