R5 PB 0003 D

Pompe à vide à palettes lubrifiées

VACUUM SOLUTIONS

Part of the BUSCH GROUP

Compact

Construction en bloc, hauteur et poids réduits, conçue spécialement pour les petites machines d'emballage sous vide ou pour la cuisson, la marinade ou la conservation d'aliments sous vide

Silencieuse

Faible niveau sonore, idéal pour une utilisation dans les rayons traiteur ou les restaurants

Fiable

Structure robuste, palettes à haute durabilité, technologie de palettes lubrifiées reconnue, long cycle de service, élément de protection thermique

© Busch Vacuum Solutions

R5 PB 0003 D

Pompe à vide à palettes lubrifiées

VACUUM SOLUTIONS

Part of the BUSCH GROUP

Dessin d'encombrement

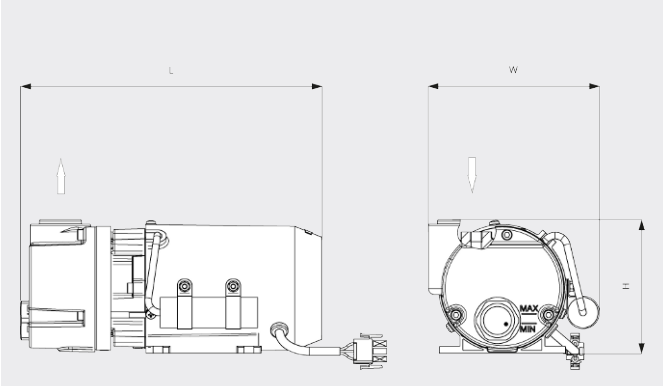

Vitesse de pompage

Air à 20 °C. Tolérance : ± 10 % ___ 50 Hz ..... 60 Hz

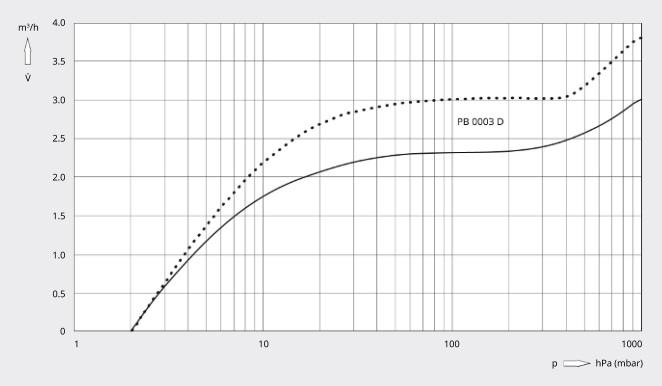

R5 PB 0003 D	
Vitesse de pompage nominale	3 / 3,8 m³/h (50 / 60 Hz)
Pression finale	2,0 hPa (mbar) (50 / 60 Hz)
Puissance nominale du moteur	0,1 / 0,12 kW (50 / 60 Hz)
Vitesse nominale de rotation du moteur	3000 / 3600 min⁻¹ (50 / 60 Hz)
Niveau de pression sonore (ISO 2151), KpA = 3 dB	59 / 66 dB(A) (50 / 60 Hz)
Capacité en huile	0,05 l
Poids approx.	5,2 kg
Dimensions (L x W x H)	250 x 141 x 110 mm
Aspiration de gaz	G ⅛"

VOUS SOUHAITEZ EN SAVOIR PLUS ?

Contactez-nous directement !
busch@busch.fr ou **+33 (0)1 69 89 89 89**

FORMULAIRE DE CONTACT

APPELEZ-NOUS

© Busch Vacuum Solutions