R5 KD 0012 / 0020 A

Pompes à vide à palettes rotatives lubrifiées à l'huile

VACUUM SOLUTIONS

Part of the BUSCH GROUP

Compacte

Structure à entraînement direct, hauteur et poids réduits, conçues spécialement pour les petites machines d'emballage

Fiable

Grande tolérance à la vapeur, excellente protection contre la condensation, gestion de la température optimale

Facile d'entretien

Rapidité de l'entretien courant, intervalles de maintenance espacés, surface lisse pour faciliter le nettoyage

© Busch Vacuum Solutions

R5 KD 0012 / 0020 A

Pompes à vide à palettes rotatives lubrifiées à l'huile

VACUUM SOLUTIONS

Part of the BUSCH GROUP

Dessin d'encombrement

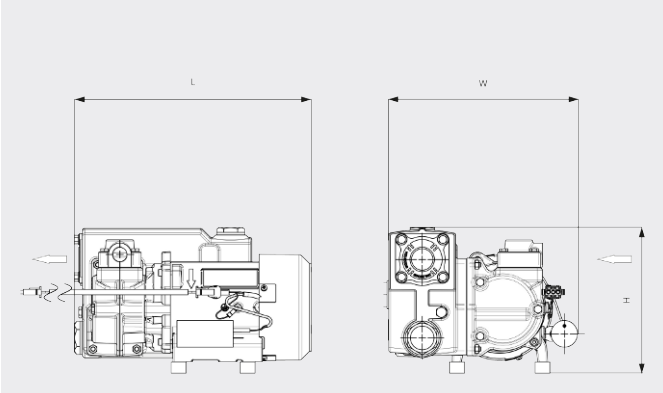

Vitesse de pompage

Air à 20 °C. Tolérance : ± 10 % ___ 50 Hz ..... 60 Hz

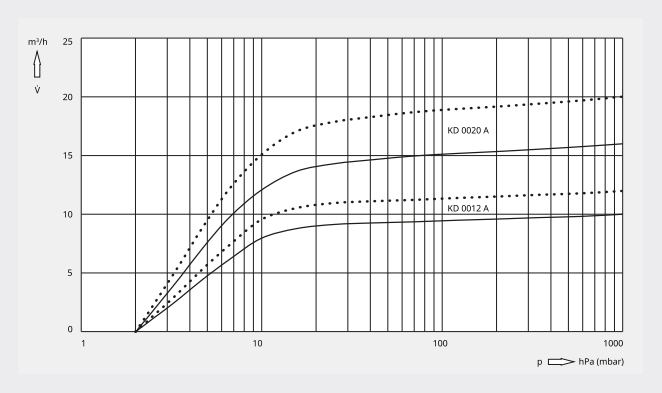

	R5 KD 0012 A	R5 KD 0020 A
Vitesse de pompage nominale	10 / 12 m³/h (50 / 60 Hz)	16 / 20 m³/h (50 / 60 Hz)
Pression finale	2 hPa (mbar) (50 / 60 Hz)	2 hPa (mbar) (50 / 60 Hz)
Puissance nominale du moteur	0,37 kW (50 / 60 Hz)	0,55 kW (50 / 60 Hz)
Vitesse nominale de rotation du moteur	3000 / 3600 min^{-1} (50 / 60 Hz)	3000 / 3600 min^{-1} (50 / 60 Hz)
Niveau de pression acoustique (ISO 2151) moteur S1, KpA = 3 dB	59 / 61 dB(A) (50 / 60 Hz)	61 / 62 dB(A) (50 / 60 Hz)
Niveau de pression acoustique (ISO 2151) moteur S3, KpA = 3 dB	55 / 61 dB(A) (50 / 60 Hz)	58 / 62 dB(A) (50 / 60 Hz)
Capacité en huile	0,35 l	0,35 l
Poids approx.	15 kg	15 kg
Dimensions (L x W x H) (moteur S1)	310 x 253 x 190 mm	310 x 253 x 190 mm
Dimensions (L x W x H) (moteur S3)	265 x 248 x 190 mm	265 x 248 x 190 mm
Aspiration de gaz / échappement	G½"	G½"

VOUS SOUHAITEZ EN SAVOIR PLUS ?

Contactez-nous directement !
busch@busch.fr ou **+33 (0)1 69 89 89 89**

FORMULAIRE DE CONTACT

APPELEZ-NOUS

© Busch Vacuum Solutions