R5 KB 0010/0016 E

Pompes à vide à palettes rotatives lubrifiées à l'huile

VACUUM SOLUTIONS

Part of the BUSCH GROUP

Compacte

Structure à entraînement direct, hauteur et poids réduits, idéal pour une installation dans les machines d'emballage sous vide

Modulable

Différentes options de conception disponibles, adaptation facile aux demandes et aux procédés du client

Fiable

Structure robuste, palettes à haute durabilité, technologie de palettes lubrifiées reconnue, long cycle de service

Accessoires, pièces de rechange et options

- Soupape de lest d'air
- Divers filtres d'aspiration
- Manomètre de surpression des filtres
- Contacteur de niveau d'huile
- Huiles pour pompes à vide adaptées à toutes les applications
- Unité de réglage du vide

© Busch Vacuum Solutions

R5 KB 0010/0016 E

Pompes à vide à palettes rotatives lubrifiées à l'huile

VACUUM SOLUTIONS

Part of the BUSCH GROUP

Dessin d'encombrement

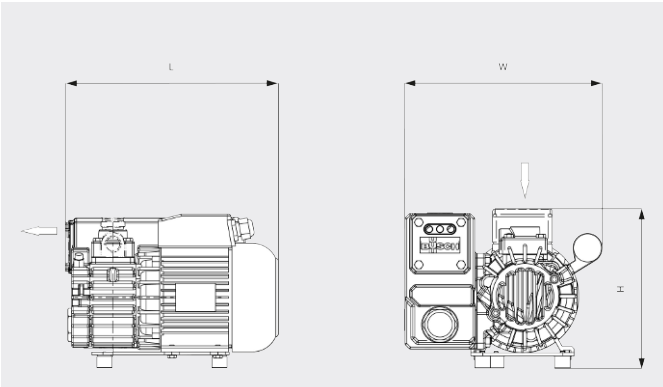

Vitesse de pompage

Air à 20 °C. Tolérance : ± 10 % ___ 50 Hz ..... 60 Hz

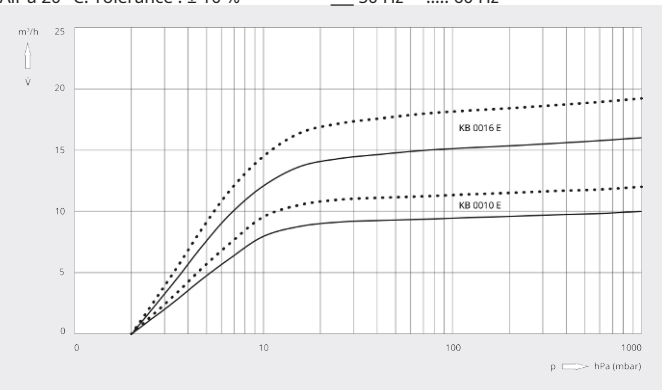

	R5 KB 0010 E	R5 KB 0016 E
Vitesse de pompage nominale	10 / 12 m³/h (50 / 60 Hz)	16 / 19 m³/h (50 / 60 Hz)
Pression finale	2,0 hPa (mbar) (50 / 60 Hz)	2,0 hPa (mbar) (50 / 60 Hz)
Puissance nominale du moteur	0,37 kW (50 / 60 Hz)	0,55 kW (50 / 60 Hz)
Vitesse nominale de rotation du moteur	3000 / 3600 min^{-1} (50 / 60 Hz)	3000 / 3600 min^{-1} (50 / 60 Hz)
Niveau de pression sonore (ISO 2151), KpA = 3 dB	63 / 67 dB(A) (50 / 60 Hz)	64 / 68 dB(A) (50 / 60 Hz)
Capacité en huile	0,3 l	0,3 l
Poids approx.	16 kg	18 kg
Dimensions (L x W x H)	276 x 257 x 201 mm	314 x 266 x 194 mm
Aspiration de gaz	G¾"	G¾"

VOUS SOUHAITEZ EN SAVOIR PLUS ?

Contactez-nous directement !
busch@busch.fr ou **+33 (0)1 69 89 89 89**

FORMULAIRE DE CONTACT

APPELEZ-NOUS

© Busch Vacuum Solutions