R5 RA 0155 A

Pompe à vide à palettes lubrifiées

VACUUM SOLUTIONS

Part of the BUSCH GROUP

Modulable

Adaptation facile aux demandes et aux procédés du client, interrupteur de niveau et de température de série

Haute performance

Vitesse de pompage élevée à faible pression, conçue pour un fonctionnement continu dans la gamme de vide primaire

Fiable

Structure robuste, palettes à haute durabilité en résine époxy renforcée de fibres, technologie de palettes lubrifiées reconnue, long cycle de service

Accessoires, pièces de rechange et options

- Soupape de lest d'air
- Divers filtres d'aspiration
- Bride d'adaptation pour booster de vide
- Manomètre de surpression des filtres
- Huiles pour pompes à vide adaptées à toutes les applications
- Contacteur de niveau d'huile
- Sondes de température
- Kit de démarrage
- Version Oxygène

© Busch Vacuum Solutions

R5 RA 0155 A

Pompe à vide à palettes lubrifiées

VACUUM SOLUTIONS

Part of the BUSCH GROUP

Dessin d'encombrement

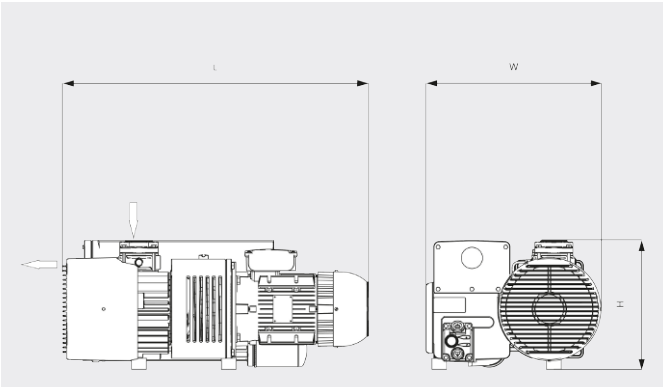

Vitesse de pompage

Air à 20 °C. Tolérance : ± 10 % ___ 50 Hz ..... 60 Hz

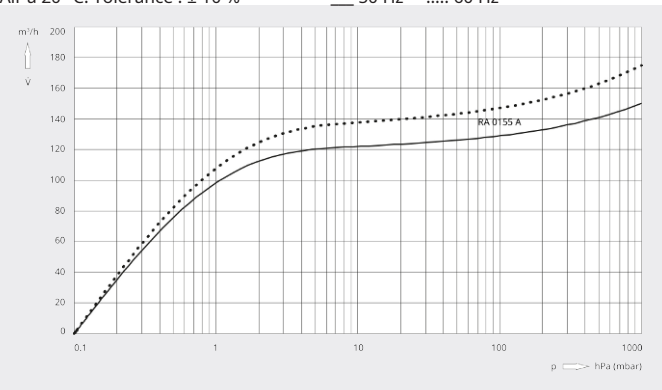

R5 RA 0155 A	
Vitesse de pompage nominale	150 / 175 m³/h (50 / 60 Hz)
Pression finale (soupape de lest d'air ouverte)	1,5 hPa (mbar) (50 / 60 Hz)
Pression finale (soupape de lest d'air fermée)	0,1 hPa (mbar) (50 / 60 Hz)
Puissance nominale du moteur	4,0 / 4,2 kW (50 / 60 Hz)
Vitesse nominale de rotation du moteur	1500 / 1800 min⁻¹ (50 / 60 Hz)
Consommation électrique à 100 mbar	3,2 / 3,8 kW (50 / 60 Hz)
Consommation électrique à pression finale	2,1 / 2,5 kW (50 / 60 Hz)
Niveau de pression sonore (ISO 2151), KpA = 3 dB	70 / 72 dB(A) (50 / 60 Hz)
Capacité en huile	3,5 l
Poids approx.	110 kg
Dimensions (L x W x H)	765 x 470 x 340 mm
Aspiration de gaz / échappement	G 2" / G 2"

VOUS SOUHAITEZ EN SAVOIR PLUS ?

Contactez-nous directement !
busch@busch.fr ou **+33 (0)1 69 89 89 89**

FORMULAIRE DE CONTACT

APPELEZ-NOUS

© Busch Vacuum Solutions