R5 RA 1000 B ECOTORQUE

Pompes à vide à palettes rotatives lubrifiées à l'huile

VACUUM SOLUTIONS

Part of the BUSCH GROUP

Efficacité

Jusqu'à 50 % d'économies d'énergie grâce au variateur de vitesse (ECOTORQUE), Ecomode avec fonction marche/arrêt automatique

Haute performance

Vitesse de pompage élevée à faible pression, conçues pour un fonctionnement en continu

Modulable

Réglage précis du niveau de vide (régulation de pression) et de la vitesse de pompage (régulation de la vitesse) en fonction des exigences du procédé, compatible avec une large gamme de tensions d'alimentation, contrôle et surveillance facile jusqu'à huit pompes à vide avec l'option ECOTORQUE Master Control

Accessoires, pièces de rechange et options

- Vanne de lest d'air simple ou double, fonctionnement manuel ou via une électrovanne
- Divers filtres d'aspiration
- Différents indicateurs de température et de pression
- Kit de récupération d'énergie avec échangeur thermique eau/huile
- Huiles pour pompes à vide adaptées à toutes les applications

© Busch Vacuum Solutions

R5 RA 1000 B ECOTORQUE

Pompes à vide à palettes rotatives lubrifiées à l'huile

VACUUM SOLUTIONS

Part of the BUSCH GROUP

Dessin d'encombrement

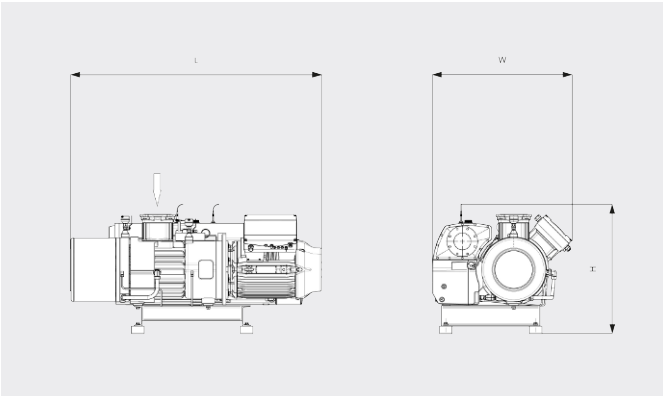

Vitesse de pompage

Air à 20 °C. Tolérance : ± 10 %

___ Vitesse Min. ..... Vitesse Max.

	R5 RA 1000 B ECOTORQUE
Vitesse de pompage nominale	440 – 1200 m^3/h
Pression finale (soupape de lest d'air fermée)	0,3 hPa (mbar)
Vitesse nominale de rotation du moteur	500 – 1200 min^{-1}
Consommation électrique à pression finale	5,4 – 12,1 kW
Niveau de pression sonore (ISO 2151), KpA = 3 dB	80 dB(A)
Capacité en huile	30 l
Poids approx.	1300 kg
Dimensions (L x W x H)	1965 x 1091 x 1014 mm
Aspiration de gaz / échappement	DN 150 / DN 125

VOUS SOUHAITEZ EN SAVOIR PLUS ?

Contactez-nous directement !
busch@busch.fr ou **+33 (0)1 69 89 89 89**

FORMULAIRE DE CONTACT

APPELEZ-NOUS

© Busch Vacuum Solutions