SAMOS SI 0320/1150 E2

Soplantes de canal lateral

VACUUM SOLUTIONS

Part of the BUSCH GROUP

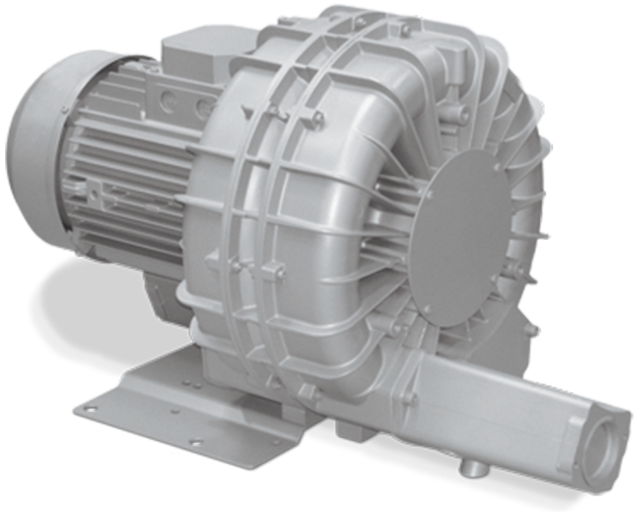

Fiables

Construcción robusta, refrigeración por aire efectiva, larga vida útil, prácticamente sin mantenimiento, principio de funcionamiento en seco y sin contacto, altas presiones diferenciales gracias a las dos etapas de compresión, protección contra el sobrecalentamiento

Versátiles

Funcionamiento de vacío o sobrepresión, instalación horizontal y vertical

Silenciosas

Nivel sonoro bajo, unidad completamente encapsulada, silenciadores internos

Accesorios, recambios y opciones

- Válvulas de alivio de vacío
- Válvulas de alivio de presión
- Silenciadores adicionales

© Busch Vacuum Solutions

SAMOS SI 0320/1150 E2

Soplantes de canal lateral

VACUUM SOLUTIONS

Part of the BUSCH GROUP

Plano dimensional

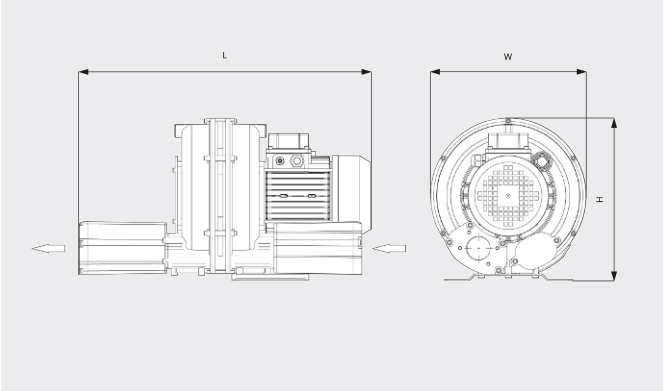

Caudal

Aire a 20 °C. Tolerancia: ±10 % ___ 50 Hz ..... 60 Hz

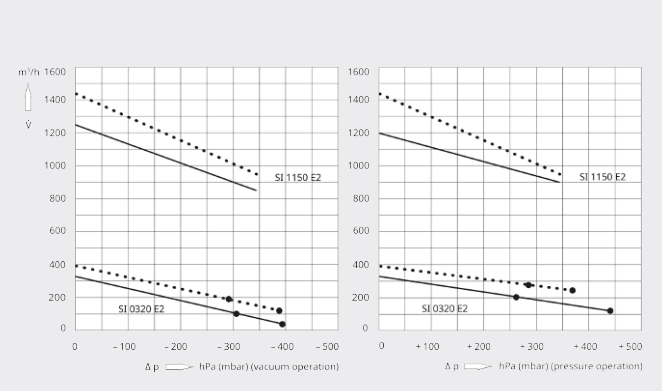

	SAMOS SI 0320 E2	SAMOS SI 0320 E2	SAMOS SI 1150 E2
Caudal/ caudal volumétrico nominal	330 / 395 m^3/h (50 / 60 Hz)	330 / 395 m^3/h (50 / 60 Hz)	1200 / 1440 m^3/h (50 / 60 Hz)
Presión diferencial máx. (versión vacío)	-315 / -295 hPa (mbar) (50 / 60 Hz)	-390 / -380 hPa (mbar) (50 / 60 Hz)	-345 hPa (mbar) (50 / 60 Hz)
Presión diferencial máx. (versión sobrepresión)	+260 / +275 hPa (mbar) (50 / 60 Hz)	+440 / +370 hPa (mbar) (50 / 60 Hz)	+345 hPa (mbar) (50 / 60 Hz)
Potencia de funcionamiento máx.	4,0 / 4,6 kW (50 / 60 Hz)	5,5 / 6,3 kW (50 / 60 Hz)	20,0 / 25,2 kW (50 / 60 Hz)
Velocidad nominal del motor	3000 / 3600 min^{-1} (50 / 60 Hz)	3000 / 3600 min^{-1} (50 / 60 Hz)	3000 / 3600 min^{-1} (50 / 60 Hz)
Nivel sonoro (ISO 3744)	77 / 81 dB(A) (50 / 60 Hz)	77 / 81 dB(A) (50 / 60 Hz)	80 dB(A) (50 / 60 Hz)
Peso aproximado	60 kg	60 kg	240 kg
Dimensiones (L x W x H)	703 x 395 x 415 mm	703 x 395 x 415 mm	1352 x 615 x 631 mm
Entrada de gases / escape	G 2" / G 2"	G 2" / G 2"	G 4" / G 4"

¿LE GUSTARÍA SABER MÁS?

Contáctenos directamente!
busch@buschiberica.es o **+34 (0)93 861 61 60**

FORMULARIO DE CONTACTO

LLÁMENOS