SAMOS SB 0080–0200 D2

Soplantes de canal lateral

VACUUM SOLUTIONS

Part of the BUSCH GROUP

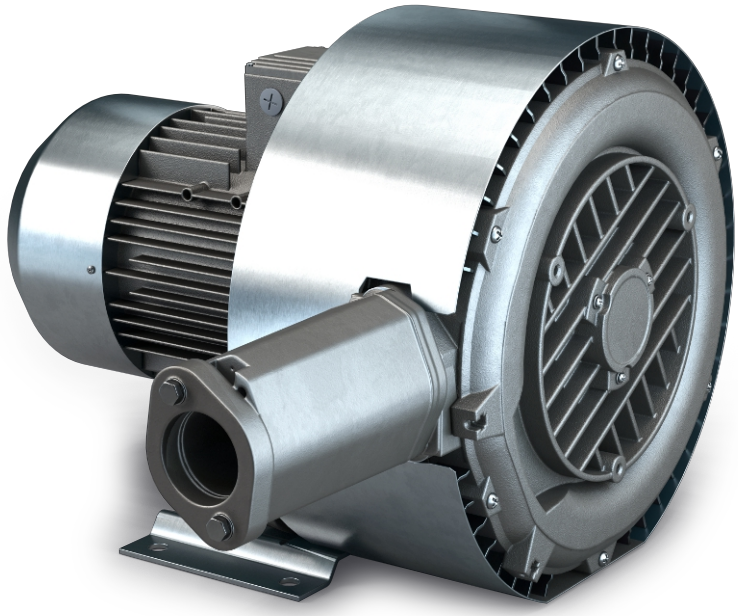

Fiables

Construcción robusta, refrigeración por aire efectiva, larga vida útil, prácticamente sin mantenimiento, principio de funcionamiento en seco y sin contacto, altas presiones diferenciales gracias a las dos etapas de compresión

Versátiles

Funcionamiento de vacío o sobrepresión, instalación horizontal y vertical, varias opciones de diseño y versiones con certificación ATEX disponibles

Silenciosas

Nivel sonoro muy bajo, unidad completamente encapsulada, silenciadores internos

Accesorios, recambios y opciones

- Válvulas de alivio de vacío
- Válvulas de alivio de presión
- Silenciadores adicionales
- Protección térmica (interruptor bimetálico o termistor PTC)

© Busch Vacuum Solutions

SAMOS SB 0080–0200 D2

Soplantes de canal lateral

VACUUM SOLUTIONS

Part of the BUSCH GROUP

Plano dimensional

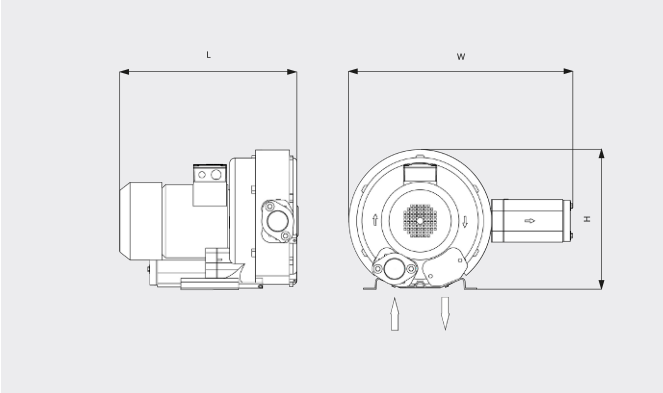

Caudal

Aire a 20 °C. Tolerancia: ±10 % ___ 50 Hz ..... 60 Hz

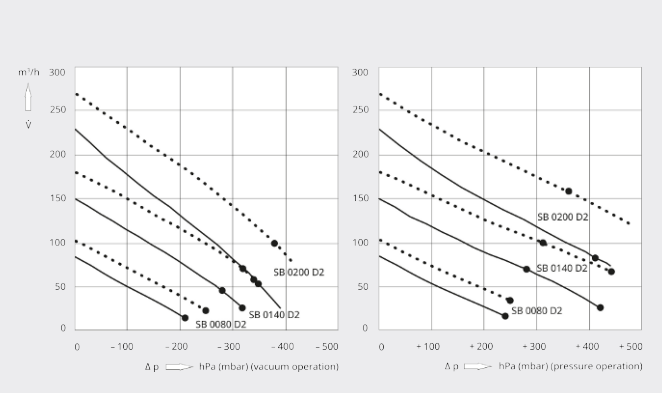

	SAMOS SB 0080 D2	SAMOS SB 0140 D2	SAMOS SB 0140 D2	SAMOS SB 0200 D2
Caudal/ caudal volumétrico nominal	85 / 102 m³/h (50 / 60 Hz)	150 / 180 m³/h (50 / 60 Hz)	150 / 180 m³/h (50 / 60 Hz)	230 / 270 m³/h (50 / 60 Hz)
Presión diferencial máx. (versión vacío)	-210 / -250 hPa (mbar) (50 / 60 Hz)	-310 / -300 hPa (mbar) (50 / 60 Hz)	-320 / -350 hPa (mbar) (50 / 60 Hz)	-370 / -400 hPa (mbar) (50 / 60 Hz)
Presión diferencial máx. (versión sobrepresión)	+240 / +250 hPa (mbar) (50 / 60 Hz)	+280 / +250 hPa (mbar) (50 / 60 Hz)	+420 / +440 hPa (mbar) (50 / 60 Hz)	+410 / +380 hPa (mbar) (50 / 60 Hz)
Potencia de funcionamiento máx.	0,7 / 0,83 kW (50 / 60 Hz)	1,75 / 2,0 kW (50 / 60 Hz)	2,5 / 3 kW (50 / 60 Hz)	3,45 / 4 kW (50 / 60 Hz)
clase de eficiencia	IE n.d.	IE3	IE3	IE3
Factor de servicio	1,1	1,15	1,15	1,15
Velocidad nominal del motor	2740 / 3340 min⁻¹ (50 / 60 Hz)	2905 / 3505 min⁻¹ (50 / 60 Hz)	2905 / 3505 min⁻¹ (50 / 60 Hz)	2920 / 3520 min⁻¹ (50 / 60 Hz)
Nivel sonoro (ISO 3744)	56 / 61 dB(A) (50 / 60 Hz)	65 / 68 dB(A) (50 / 60 Hz)	67 / 77 dB(A) (50 / 60 Hz)	71 / 73 dB(A) (50 / 60 Hz)
Peso aproximado	16 kg	32 kg	36 kg	50 kg
Dimensiones (L x W x H)	316 x 458 x 270 mm	406 x 482 x 355 mm	446 x 482 x 355 mm	548 x 616 x 408 mm
Entrada de gases / escape	G 1¼" / G 1¼"	G 1½" / G 1½"	G 1½" / G 1½"	G 2" / G 2"

¿LE GUSTARÍA SABER MÁS?

Contáctenos directamente!
busch@buschiberica.es o **+34 (0)93 861 61 60**

FORMULARIO DE CONTACTO

LLÁMENOS