SAMOS SB 0050–0200 D0

Soplantes de canal lateral

VACUUM SOLUTIONS

Part of the BUSCH GROUP

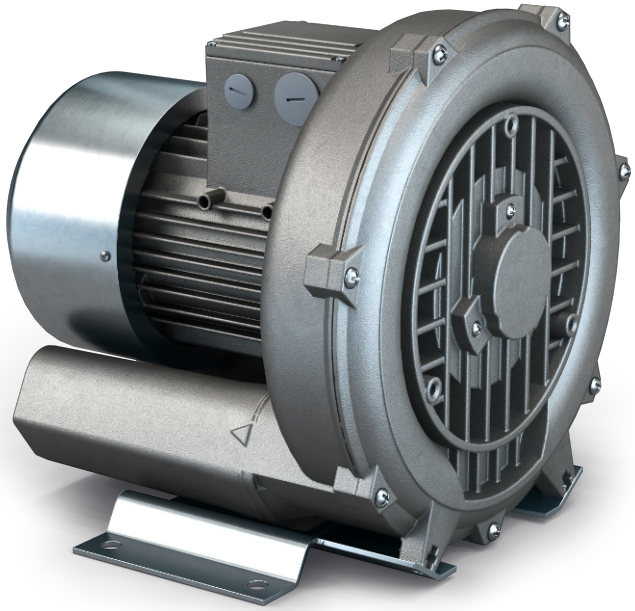

Fiables

Construcción robusta y ligera, refrigeración por aire efectiva, larga vida útil, prácticamente sin mantenimiento, principio de funcionamiento en seco y sin contacto

Versátiles

Funcionamiento de vacío o sobrepresión, instalación horizontal y vertical, varias opciones de diseño y versiones con certificación ATEX disponibles

Silenciosas

Nivel sonoro muy bajo, unidad completamente encapsulada, silenciadores internos

Accesorios, recambios y opciones

- Válvulas de alivio de vacío
- Válvulas de alivio de presión
- Silenciadores adicionales
- Protección térmica (interruptor bimetálico o termistor PTC)
- Filtro de entrada para funcionamiento de vacío o presión

© Busch Vacuum Solutions

SAMOS SB 0050–0200 D0

Soplantes de canal lateral

VACUUM SOLUTIONS

Part of the BUSCH GROUP

Plano dimensional

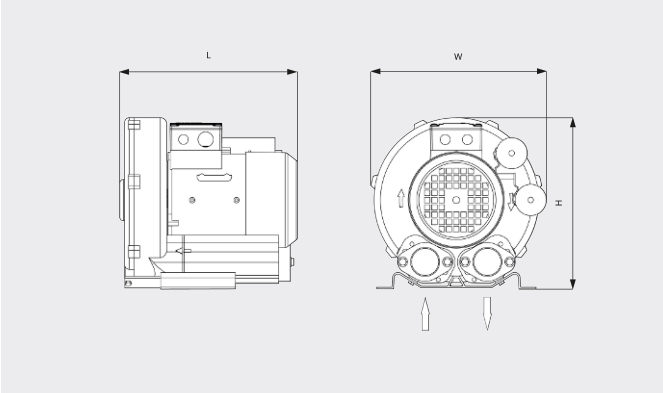

Caudal

Aire a 20 °C. Tolerancia: ±10 % ___ 50 Hz ..... 60 Hz

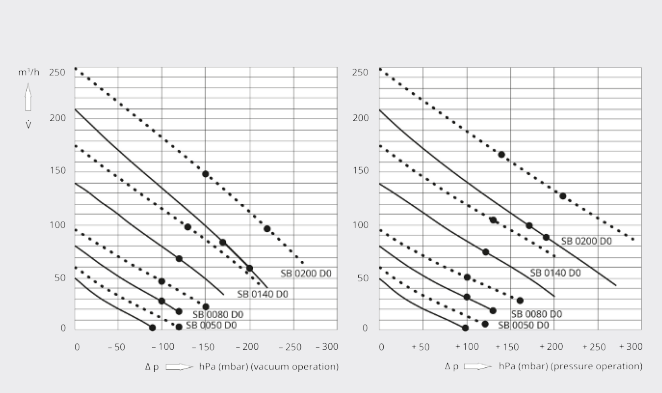

	SAMOS SB 0050 D0	SAMOS SB 0080 D0	SAMOS SB 0080 D0
Caudal/ caudal volumétrico nominal	50 / 60 m^3/h (50 / 60 Hz)	80 / 96 m^3/h (50 / 60 Hz)	80 / 96 m^3/h (50 / 60 Hz)
Presión diferencial máx. (versión vacío)	-90 / -120 hPa (mbar) (50 / 60 Hz)	-100 hPa (mbar) (50 / 60 Hz)	-120 / -150 hPa (mbar) (50 / 60 Hz)
Presión diferencial máx. (versión sobrepresión)	+100 / +120 hPa (mbar) (50 / 60 Hz)	+100 hPa (mbar) (50 / 60 Hz)	+130 / +160 hPa (mbar) (50 / 60 Hz)
Potencia de funcionamiento máx.	0,2 / 0,23 kW (50 / 60 Hz)	0,25 / 0,29 kW (50 / 60 Hz)	0,4 / 0,5 kW (50 / 60 Hz)
Factor de servicio	1,0	1,25	1,1
clase de eficiencia	IE n.d.	IE n.d.	IE n.d.
Velocidad nominal del motor	2835 / 3425 min^{-1} (50 / 60 Hz)	2800 / 3360 min^{-1} (50 / 60 Hz)	2770 / 3360 min^{-1} (50 / 60 Hz)
Nivel sonoro (ISO 3744)	50 / 53 dB(A) (50 / 60 Hz)	51 / 55 dB(A) (50 / 60 Hz)	58 / 60 dB(A) (50 / 60 Hz)
Peso aproximado	10 kg	9 kg	11 kg
Dimensiones (L x W x H)	229 x 247 x 247 mm	229 x 247 x 247 mm	256 x 247 x 247 mm
Entrada de gases / escape	G 1¼" / G 1¼"	G 1¼" / G 1¼"	G 1¼" / G 1¼"

SAMOS SB 0050–0200 D0

Soplantes de canal lateral

VACUUM SOLUTIONS

Part of the BUSCH GROUP

	SAMOS SB 0140 D0	SAMOS SB 0200 D0	SAMOS SB 0200 D0
Caudal/ caudal volumétrico nominal	140 / 175 m^3/h (50 / 60 Hz)	210 / 250 m^3/h (50 / 60 Hz)	210 / 250 m^3/h (50 / 60 Hz)
Presión diferencial máx. (versión vacío)	-120 / -130 hPa (mbar) (50 / 60 Hz)	-170 / -150 hPa (mbar) (50 / 60 Hz)	-230 / -210 hPa (mbar) (50 / 60 Hz)
Presión diferencial máx. (versión sobrepresión)	+120 / +130 hPa (mbar) (50 / 60 Hz)	+170 / +140 hPa (mbar) (50 / 60 Hz)	+220 / +200 hPa (mbar) (50 / 60 Hz)
Potencia de funcionamiento máx.	0,7 / 0,83 kW (50 / 60 Hz)	1,3 / 1,6 kW (50 / 60 Hz)	1,75 / 2 kW (50 / 60 Hz)
Factor de servicio	1,1	1,15	1,15
clase de eficiencia	IE n.d.	IE3	IE3
Velocidad nominal del motor	2740 / 3340 min^{-1} (50 / 60 Hz)	2885 / 3480 min^{-1} (50 / 60 Hz)	2910 / 3510 min^{-1} (50 / 60 Hz)
Nivel sonoro (ISO 3744)	63 / 64 dB(A) (50 / 60 Hz)	60 / 69 dB(A) (50 / 60 Hz)	64 / 72 dB(A) (50 / 60 Hz)
Peso aproximado	14 kg	26 kg	32 kg
Dimensiones (L x W x H)	269 x 285 x 355 mm	317 x 334 x 388 mm	352 x 334 x 388 mm
Entrada de gases / escape	G 1½" / G 1½"	G 2" / G 2"	G 2" / G 2"

¿LE GUSTARÍA SABER MÁS?

Contáctenos directamente!
busch@buschiberica.es o **+34 (0)93 861 61 60**

FORMULARIO DE CONTACTO

LLÁMENOS

© Busch Vacuum Solutions