PUMA WP 0250/0500 D2/D4

Boosters de vacío

VACUUM SOLUTIONS

Part of the BUSCH GROUP

Fiables

Diseño sólido de los lóbulos, construcción robusta hecha de material GGG40

Alto rendimiento

Excelente eficiencia volumétrica, aumentan el rendimiento de un sistema de vacío hasta en un factor de diez, especialmente desarrollados para aplicaciones de vacío pobre y medio

Versátiles

Se pueden embridar directamente en cualquier ubicación del sistema, aumentan el rendimiento de todo tipo de bombas primarias

© Busch Vacuum Solutions

PUMA WP 0250/0500 D2/D4

Boosters de vacío

VACUUM SOLUTIONS

Part of the BUSCH GROUP

Plano dimensional

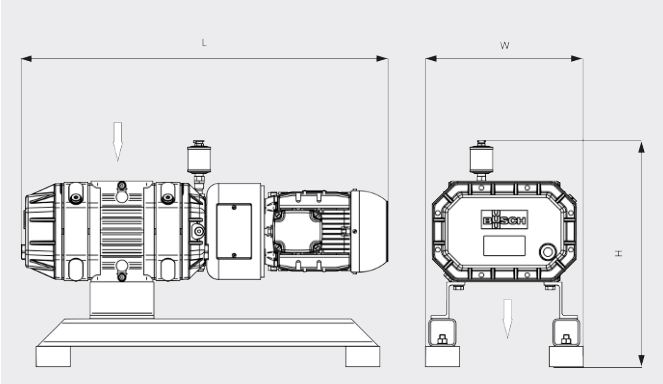

Caudal

Aire a 20 °C. Tolerancia: ±10 % ___ 50 Hz ..... 60 Hz

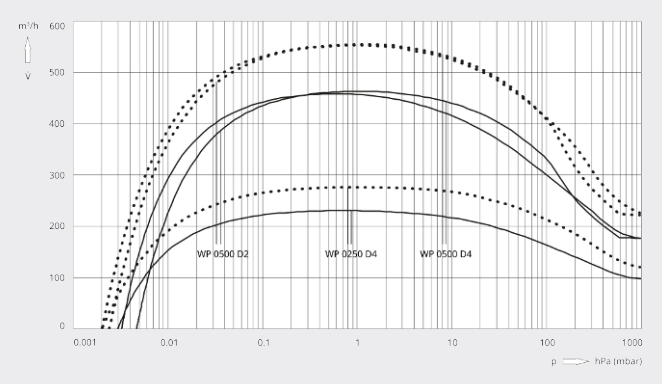

	PUMA WP 0250 D4	PUMA WP 0500 D2	PUMA WP 0500 D4
Caudal nominal	260 / 310 m³/h (50 / 60 Hz)	520 620 / m³/h (50 / 60 Hz)	520 / 620 m³/h (50 / 60 Hz)
Caudal	231 / 277 m³/h (50 / 60 Hz)	463 / 554 m³/h (50 / 60 Hz)	458 / 552 m³/h (50 / 60 Hz)
Presión diferencial máx.	80 hPa (mbar) (50 / 60 Hz)	50 hPa (mbar) (50 / 60 Hz)	80 hPa (mbar) (50 / 60 Hz)
Potencia nominal del motor	1,1 / 1,5 kW (50 / 60 Hz)	2,2 / 3,0 kW (50 / 60 Hz)	2,2 / 2,4 kW (50 / 60 Hz)
Velocidad nominal del motor	1500 / 1800 min^{-1} (50 / 60 Hz)	3000 / 3600 min^{-1} (50 / 60 Hz)	1500 / 1800 min^{-1} (50 / 60 Hz)
Peso aproximado	150 kg	150 kg	200 kg
Dimensiones (L × W × H)	792 x 345 x 494 mm	813 x 345 x 494 mm	971 x 345 x 494 mm
Entrada de gases / escape	DN 63 ISO / DN 63 ISO	DN 63 ISO / DN 63 ISO	DN 160 ISO / DN 160 ISO

¿LE GUSTARÍA SABER MÁS?

Contáctenos directamente!
busch@buschiberica.es o **+34 (0)93 861 61 60**

FORMULARIO DE CONTACTO

LLÁMENOS

© Busch Vacuum Solutions