COBRA NC 0400/0630 B/C ECOTORQUE

Bombas de vacío secas de tornillo

VACUUM SOLUTIONS

Part of the BUSCH GROUP



Eficiente

Alto ahorro energético gracias al variador de frecuencia (ECOTORQUE), Ecomode con función de arranque y parada automática, costes de mantenimiento reducidos, largos intervalos de servicio, vida útil de la bomba prolongada, sistemas de refrigeración eficientes

Versátiles

Ajuste preciso del nivel de vacío (control de presión) y del caudal (control de velocidad) a los requisitos del proceso, compatible con una amplia gama de tensiones de alimentación, control y monitorización sencillos de hasta ocho bombas de vacío con ECOTORQUE Master Control opcional

Alto rendimiento

Diseño de tornillo avanzado, tornillos autoequilibrados patentados, tiempos de evacuación rápidos, perfectas para tratamientos térmicos, recubrimientos, secado al vacío y captura de carbono

Accesorios, recambios y opciones

- Sistema de inyección de gas
- Suministro de gas de sellado
- Suministro de gas de dilución
- Adaptador de conexión para conectar bridas ISO o ASME
- Válvula antirretorno
- Silenciador de gas de escape
- Refrigeración por aire
- Diversas configuraciones de sellado y recubrimiento

© Busch Vacuum Solutions

COBRA NC 0400/0630 B/C ECOTORQUE

Bombas de vacío secas de tornillo

VACUUM SOLUTIONS

Part of the BUSCH GROUP

Dibujo dimensional

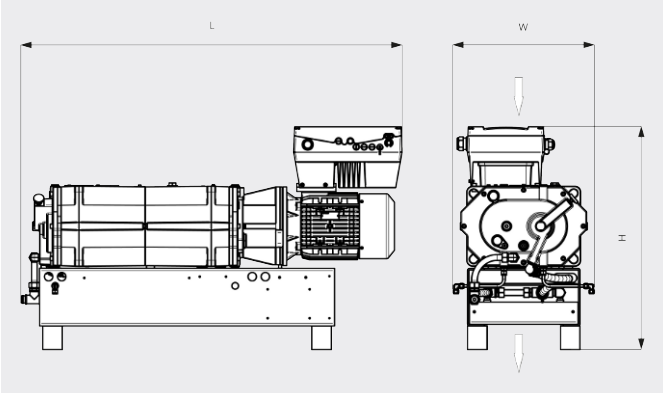

Caudal

Aire a 20 °C. Tolerancia: ±10 % ___ velocidad máxima

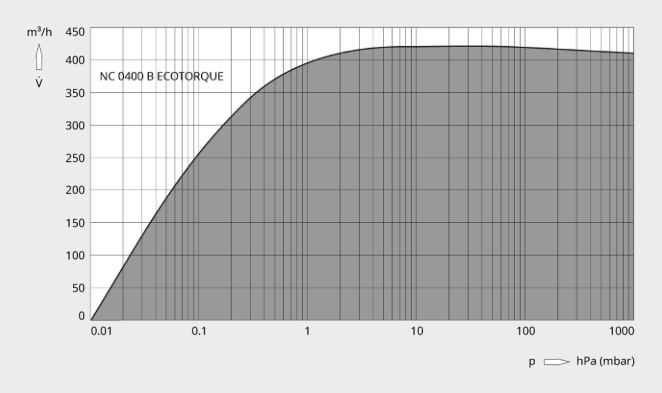

Caudal

Aire a 20 °C. Tolerancia: ±10 % ___ velocidad máxima

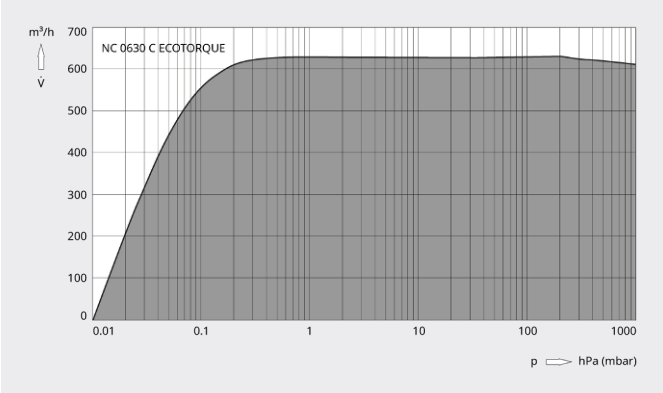

© Busch Vacuum Solutions

COBRA NC 0400/0630 B/C ECOTORQUE

Bombas de vacío secas de tornillo

VACUUM SOLUTIONS

Part of the BUSCH GROUP

	COBRA NC 0400 B ECOTORQUE	COBRA NC 0630 C ECOTORQUE
Caudal nominal	máx. 420 m³/h (50 / 60 Hz)	máx. 630 m³/h (50 / 60 Hz)
Vacío límite	≤ 0,01 hPa (mbar)	≤ 0,01 hPa (mbar)
Potencia nominal del motor	9,5 kW	17,0 kW
Velocidad nominal del motor	3600 min^{-1}	3600 min^{-1}
Nivel de presión acústica (ISO 2151) KpA = 3 dB	69 dB(A)	≤ 75 dB(A)
Peso aproximado	500 kg	600 kg
Dimensiones (L × W × H)	1452 x 539 x 849 mm	1540 x 592 x 798 mm
Entrada de gases / escape	DN 80 PN 6 / DN 63 ISO–K	DN 100 ISO–K / DN 100 ISO–K

¿LE GUSTARÍA SABER MÁS?

Contáctenos directamente!
busch@buschiberica.es o **+34 (0)93 861 61 60**

FORMULARIO DE CONTACTO

LLÁMENOS

© Busch Vacuum Solutions