COBRA NC 0100–0300 B

Bombas de vacío de tornillo en seco

VACUUM SOLUTIONS

Part of the BUSCH GROUP

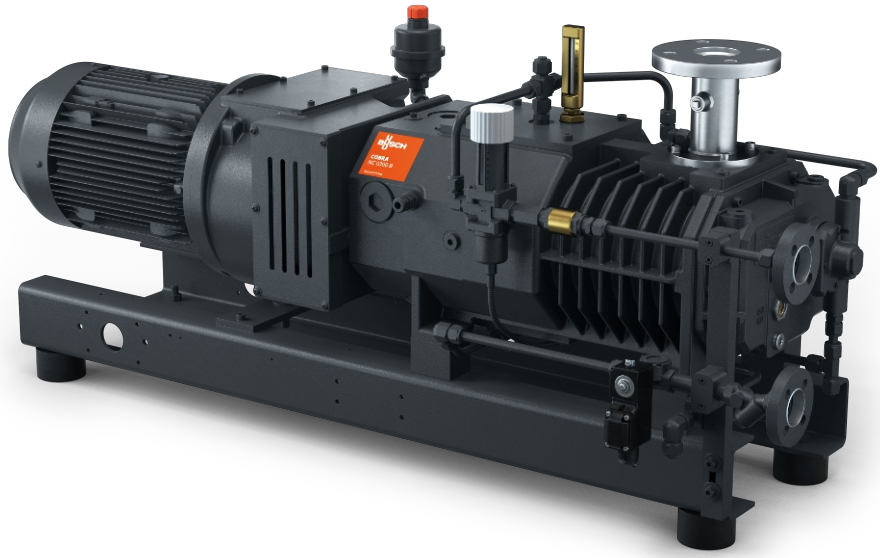

Alto rendimiento

Diseño de tornillo avanzado, tornillos autoequilibrados patentados, perfectas para procesos químicos, destilación y secado al vacío

Eficientes

Coste de propiedad reducido, mantenimiento mínimo, largos intervalos entre servicios, alto tiempo de actividad, eficaz refrigeración por agua

Versátiles

Refrigeración por aire, diversas configuraciones de sellado y recubrimiento así como versiones con certificación ATEX disponibles

Accesorios, recambios y opciones

- Sistema de inyección de gas
- Suministro de gas de sellado
- Suministro de gas de dilución
- Adaptador de conexión para conectar bridas ISO o ASME
- Válvula antirretorno
- Silenciador de gas de escape
- Refrigeración por aire
- Diversas configuraciones de sellado y recubrimiento
- Hay disponibles versiones con certificación ATEX

© Busch Vacuum Solutions

COBRA NC 0100–0300 B

Bombas de vacío de tornillo en seco

VACUUM SOLUTIONS

Part of the BUSCH GROUP

Plano dimensional

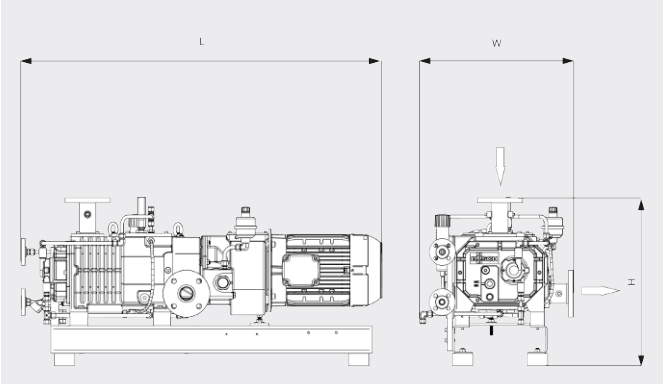

Caudal

Aire a 20 °C. Tolerancia: ±10 % ___ 50 Hz ..... 60 Hz

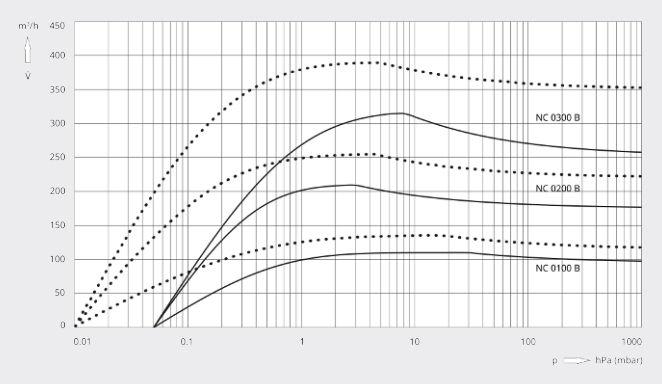

	COBRA NC 0100 B	COBRA NC 0200 B	COBRA NC 0300 B
Caudal	110 / 130 m³/h (50 / 60 Hz)	220 / 265 m³/h (50 / 60 Hz)	320 / 385 m³/h (50 / 60 Hz)
Vacío límite	≤ 0,05 / ≤ 0,01 hPa (mbar) (50 / 60 Hz)	≤ 0,05 / ≤ 0,01 hPa (mbar) (50 / 60 Hz)	≤ 0,05 / ≤ 0,01 hPa (mbar) (50 / 60 Hz)
Potencia nominal del motor	3,5 / 4,8 kW (50 / 60 Hz)	6,0 / 7,6 kW (50 / 60 Hz)	7,5 / 9,5 kW (50 / 60 Hz)
Velocidad nominal del motor	3000 / 3600 min^{-1} (50 / 60 Hz)	3000 / 3600 min^{-1} (50 / 60 Hz)	3000 / 3600 min^{-1} (50 / 60 Hz)
Nivel de presión acústica (ISO 2151) KpA = 3 dB	≤ 70 / ≤ 74 dB(A) (50 / 60 Hz)	≤ 71 / ≤ 76 dB(A) (50 / 60 Hz)	≤ 72 / ≤ 77 dB(A) (50 / 60 Hz)
Peso aproximado	300 kg	350 kg	400 kg
Dimensiones (L × W × H)	1127 x 520 x 595 mm	1264 x 520 x 607 mm	1334 x 520 x 607 mm
Entrada de gases / escape	DN 40 PN 16 / DN 40 PN 16	DN 50 PN 16 / DN 50 PN 16	DN 50 PN 16 / DN 50 PN 16

¿LE GUSTARÍA SABER MÁS?

Contáctenos directamente!
busch@buschiberica.es o **+34 (0)93 861 61 60**

FORMULARIO DE CONTACTO

LLÁMENOS

© Busch Vacuum Solutions