DOLPHIN VL 0430–0750 A
Recirculación parcial

Unidades de bomba de vacío de anillo líquido

VACUUM SOLUTIONS

Part of the BUSCH GROUP

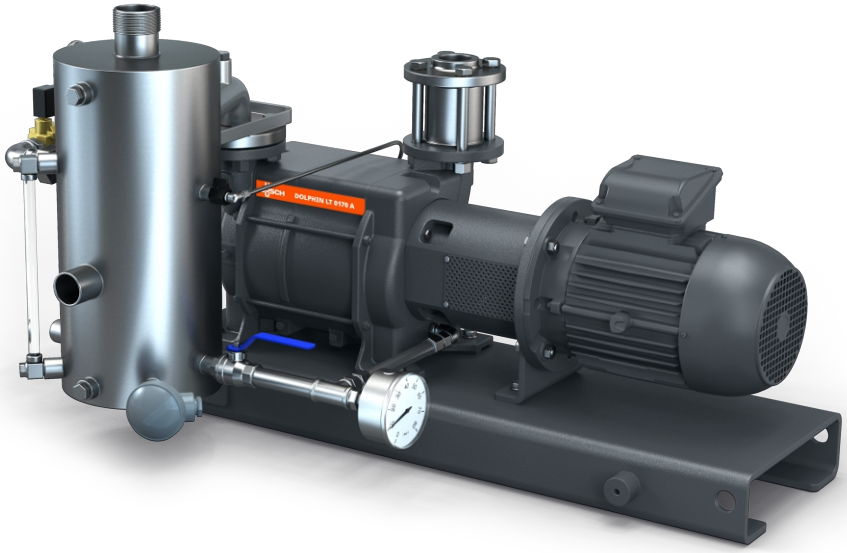

Robustas

Tecnología probada, funcionamiento fiable, impulsor de acero inoxidable resistente a la corrosión, tolerancia al vapor y partículas extremadamente alta, parte del fluido de trabajo se recircula, el fluido fresco se introduce en cantidad suficiente para mantener una temperatura adecuada

Todo en uno

Unidad con bancada, separador de fluidos de trabajo, sistema de control, incluyendo válvula antirretorno de aspiración, kit de suministro de fluido fresco, indicador de nivel con interruptores, indicadores de temperatura y presión y protección contra cavitación

Versátiles

Carcasas de hierro fundido (EN-GJL-200) o acero inoxidable de grado 316, versión con certificación ATEX disponible (Cat. 1 (i/o) IIB, T4), posibilidad de fluidos de trabajo distintos al agua

© Busch Vacuum Solutions

DOLPHIN VL 0430–0750 A
Recirculación parcial

Unidades de bomba de vacío de anillo líquido

VACUUM SOLUTIONS

Part of the BUSCH GROUP

Plano dimensional

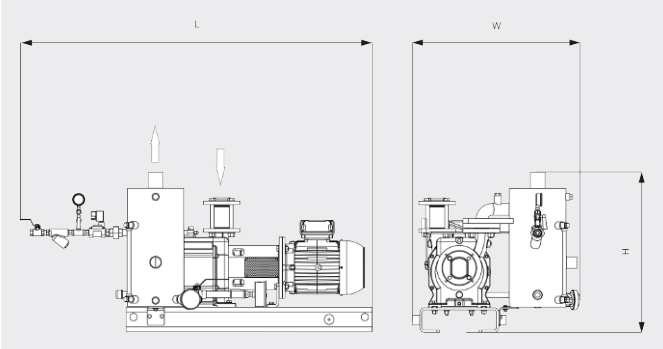

Plano dimensional

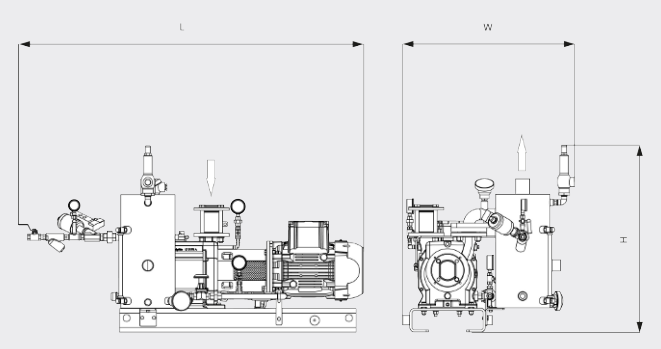

	DOLPHIN VL 0430 A Recirculación parcial	DOLPHIN VL 0510 A Recirculación parcial	DOLPHIN VL 0630 A Recirculación parcial	DOLPHIN VL 0750 A Recirculación parcial
Caudal nominal	340 / 419 m³/h (50 / 60 Hz)	430 / 515 m³/h (50 / 60 Hz)	498 / 574 m³/h (50 / 60 Hz)	600 / 710 m³/h (50 / 60 Hz)
Vacío límite	33 hPa (mbar) (50 / 60 Hz)	33 hPa (mbar) (50 / 60 Hz)	33 hPa (mbar) (50 / 60 Hz)	33 hPa (mbar) (50 / 60 Hz)
Potencia nominal del motor	11,0 / 15,0 kW (50 / 60 Hz)	11,0 / 15,0 kW (50 / 60 Hz)	15,0 / 22,0 kW (50 / 60 Hz)	18,5 / 30,0 kW (50 / 60 Hz)
Peso aprox.	435 / 513 kg (Safe / ATEX)	465 / 543 kg (Safe / ATEX)	541 / 612 kg (Safe / ATEX)	593 / 685 kg (Safe / ATEX)
Dimensiones (L × W × H)	1524 x 869 x 947 / 1642 x 936 x 1066 mm (Safe / ATEX)	1591 x 870 x 947 / 1702 x 936 x 1066 mm (Safe / ATEX)	1817 x 955 x 962 / 1811 x 1045 x 1243 mm (Safe / ATEX)	1822 x 955 x 962 / 1903 x 1045 x 1243 mm (Safe / ATEX)
Aspiración / escape	G 2" / R 3"	G 2" / R 3"	G 2½" / R 4"	G 2½" / R 4"

¿LE GUSTARÍA SABER MÁS?

Contáctenos directamente!
busch@buschiberica.es o **+34 (0)93 861 61 60**

FORMULARIO DE CONTACTO

LLÁMENOS

© Busch Vacuum Solutions