R5 RA 0840 A ECOTORQUE

Bombas de vacío de paletas rotativas lubricadas con aceite

VACUUM SOLUTIONS

Part of the BUSCH GROUP



Eficiente

Hasta un 50 % de ahorro energético gracias al variador de frecuencia (ECOTORQUE), Ecomode con función de arranque y parada automática

Versátiles

Ajuste preciso del nivel de vacío (control de presión) y del caudal (control de velocidad) a los requisitos del proceso, compatible con una amplia gama de tensiones de alimentación, control y monitorización sencillos de hasta ocho bombas de vacío con ECOTORQUE Master Control opcional

Alto rendimiento

Alto caudal a rangos de baja presión, diseñadas para un funcionamiento continuo en el rango de vacío pobre, el mejor rendimiento de superficie de su categoría

Accesorios, recambios y opciones

- Válvula gas-ballast única o doble, con funcionamiento manual o con electroválvula
- Diferentes filtros de aspiración
- Varios indicadores de temperatura y presión
- Kit de recuperación de energía con intercambiador de calor agua/aceite
- Aceites de bomba de vacío para todo tipo de aplicaciones

© Busch Vacuum Solutions

R5 RA 0840 A ECOTORQUE

Bombas de vacío de paletas rotativas lubricadas con aceite

VACUUM SOLUTIONS

Part of the BUSCH GROUP

Dibujo dimensional

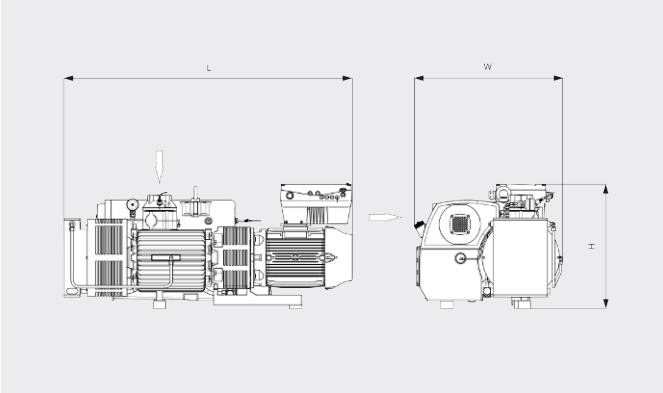

Caudal

Aire a 20 °C. Tolerancia: ±10 %

___ Frecuencia min. ..... Frecuencia max.

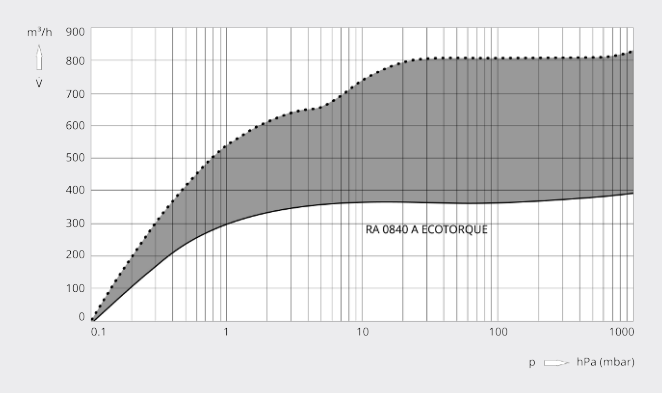

	R5 RA 0840 A ECOTORQUE
Caudal nominal	390 – 840 m^3/h
Vacío límite (válvula gas-ballast cerrada)	0,1 hPa (mbar)
Velocidad nominal del motor	700 – 1400 min^{-1}
Consumo a vacío límite	4,4 – 9,3 kW
Nivel de presión acústica (ISO 2151) KpA = 3 dB	80 dB(A)
Capacidad de aceite	15 l
Peso aproximado	580 kg
Dimensiones (L x W x H)	1680 x 865 x 724 mm
Entrada de gases	G 3"

*Escape de G 3" opcional

¿LE GUSTARÍA SABER MÁS?

Contáctenos directamente!
busch@buschiberica.es o **+34 (0)93 861 61 60**

FORMULARIO DE CONTACTO

LLÁMENOS

© Busch Vacuum Solutions