R5 RA 0155 A

Bomba de vacío de paletas rotativas lubricadas con aceite

VACUUM SOLUTIONS

Part of the BUSCH GROUP



Versátiles

Fácil adaptación a los requisitos y procesos de cada cliente, sensor de temperatura y nivel como estándar

Alto rendimiento

Alto caudal a bajas presiones, diseñadas para funcionamiento continuo en el rango de vacío pobre

Fiables

Construcción robusta, paletas de resina epoxi con refuerzo de fibra de larga duración, tecnología probada de paletas rotativas, larga vida útil

Accesorios, recambios y opciones

- Válvula gas-ballast
- Diferentes filtros de aspiración
- Brida de adaptación para booster de vacío
- Manómetro de colmatación del filtro
- Aceites de bomba de vacío para todo tipo de aplicaciones
- Interruptor de nivel de aceite
- Sensores de temperatura
- Unidad de arranque
- Versión Oxygen

© Busch Vacuum Solutions

R5 RA 0155 A

Bomba de vacío de paletas rotativas lubricadas con aceite

VACUUM SOLUTIONS

Part of the BUSCH GROUP

Plano dimensional

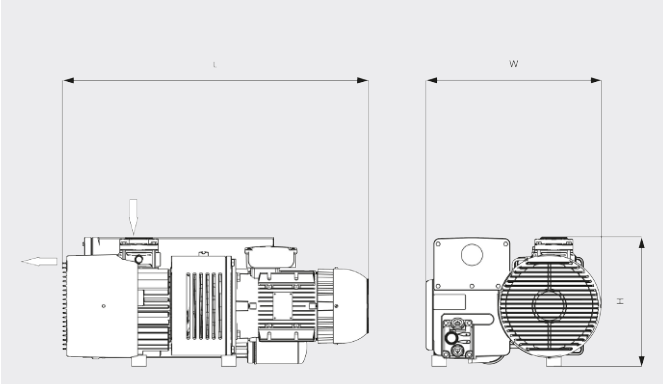

Caudal

Aire a 20 °C. Tolerancia: ±10 % ___ 50 Hz ..... 60 Hz

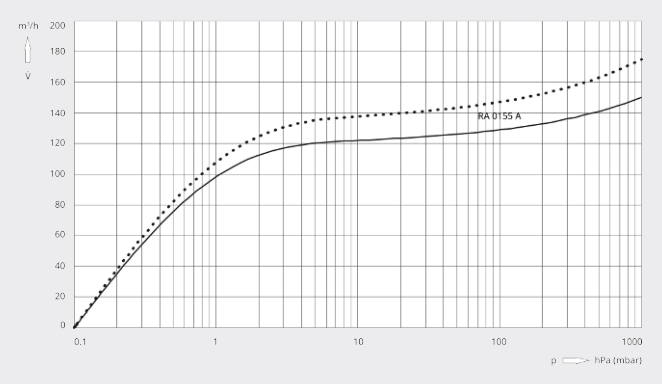

R5 RA 0155 A	
Caudal nominal	150 / 175 m^3/h (50 / 60 Hz)
Vacío límite (válvula gas-ballast abierta)	1,5 hPa (mbar) (50 / 60 Hz)
Vacío límite (válvula gas-ballast cerrada)	0,1 hPa (mbar) (50 / 60 Hz)
Potencia nominal del motor	4,0 / 4,2 kW (50 / 60 Hz)
Velocidad nominal del motor	1500 / 1800 min^{-1} (50 / 60 Hz)
Consumo a 100 mbar	3,2 / 3,8 kW (50 / 60 Hz)
Consumo a vacío límite	2,1 / 2,5 kW (50 / 60 Hz)
Nivel de presión acústica (ISO 2151) KpA = 3 dB	70 / 72 dB(A) (50 / 60 Hz)
Capacidad de aceite	3,5 l
Peso aproximado	110 kg
Dimensiones (L x W x H)	765 x 470 x 340 mm
Entrada de gases / escape	G 2" / G 2"

¿LE GUSTARÍA SABER MÁS?

Contáctenos directamente!
busch@buschiberica.es o **+34 (0)93 861 61 60**

FORMULARIO DE CONTACTO

LLÁMENOS

© Busch Vacuum Solutions