MINK MM 1202–1322 AP

Tørtløbende klokompressorer

Oplev alle fordelene ved produktserien MINK MM

Fleksibel

Designet til adskillige industrielle applikationer på op til 2,0 bar(g), indsugningsfilter og trykreguleringsventil som standard

Pålidelig

Effektiv luftkøling, konstant højt volumenflow i hele livscyklussen

Næsten vedligeholdelsesfri

Tør og berøringsfri kompression

© Busch Vacuum Solutions

MINK MM 1202–1322 AP

Tørtløbende klokompressorer

Måltegning

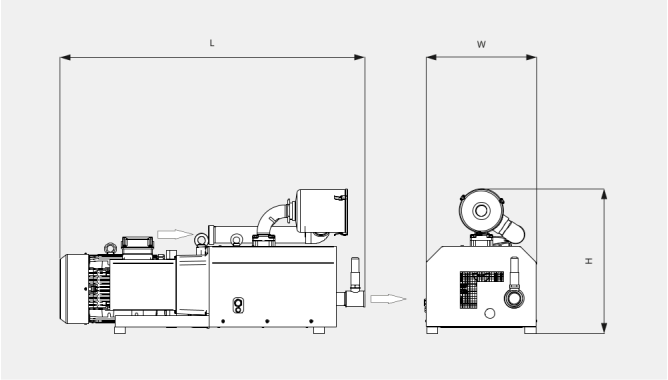

Volumenflow

Luft ved 20 °C. Tolerance: ± 10 %

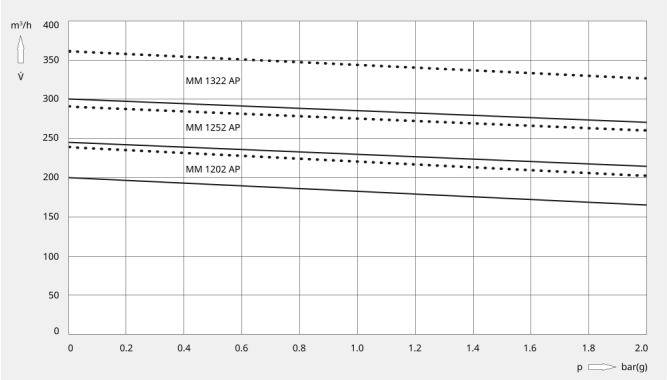

Følgende tekniske værdier refererer til ISO 50 Hz

	MINK MM 1202 AP (A)	MINK MM 1202 AP (B)	MINK MM 1202 AP (C)
Volumenflow (ved indsugning)	200 m³/t	200 m³/t	200 m³/t
Overtryk	0,8 bar(g)	1,2 bar(g)	2,0 bar(g)
Nominel motorklassificering	6,0 kW	7,5 kW	11,0 kW
Nominel motorhastighed	3000 min^{-1}	3000 min^{-1}	3000 min^{-1}
Støjniveau (ISO 2151)	80 dB(A)	80 dB(A)	80 dB(A)
Oliekapacitet	1,0 l	1,0 l	1,0 l
Cirkavægt	210 kg	210 kg	210 kg
Mål (L x W x H)	1345 x 515 x 665 mm	1345 x 515 x 665 mm	1345 x 515 x 665 mm
Gasindsugning	-	-	-
Gasudløb	G 2"	G 2"	G 2"

Følgende tekniske værdier refererer til ISO 50 Hz

	MINK MM 1252 AP (A)	MINK MM 1252 AP (B)	MINK MM 1252 AP (C)
Volumenflow (ved indsugning)	245 m³/t	245 m³/t	245 m³/t
Overtryk	0,9 bar(g)	1,6 bar(g)	2,0 bar(g)
Nominel motorklassificering	7,5 kW	10,6 kW	12,5 kW
Nominel motorhastighed	3000 min^{-1}	3000 min^{-1}	3000 min^{-1}

MINK MM 1202–1322 AP

Tørtløbende klokompressorer

	MINK MM 1252 AP (A)	MINK MM 1252 AP (B)	MINK MM 1252 AP (C)
Støjniveau (ISO 2151)	81 dB(A)	81 dB(A)	81 dB(A)
Oliekapacitet	1,0 l	1,0 l	1,0 l
Cirkavægt	230 kg	230 kg	230 kg
Mål (L x W x H)	1390 x 515 x 665 mm	1390 x 515 x 665 mm	1390 x 515 x 665 mm
Gasindsugning	-	-	-
Gasudløb	G 2"	G 2"	G 2"

Følgende tekniske værdier refererer til ISO 50 Hz

	MINK MM 1322 AP (A)	MINK MM 1322 AP (B)	MINK MM 1322 AP (C)
Volumenflow (ved indsugning)	300 m^3/t	300 m^3/t	300 m^3/t
Overtryk	1,0 bar(g)	1,7 bar(g)	2,0 bar(g)
Nominel motorklassificering	10,5 kW	14,9 kW	16,5 kW
Nominel motorhastighed	3000 min^{-1}	3000 min^{-1}	3000 min^{-1}
Støjniveau (ISO 2151)	82 dB(A)	82 dB(A)	82 dB(A)
Oliekapacitet	1,0 l	1,0 l	1,0 l
Cirkavægt	255 kg	255 kg	255 kg
Mål (L x W x H)	1425 x 515 x 665 mm	1425 x 515 x 665 mm	1425 x 515 x 665 mm
Gasindsugning	-	-	-
Gasudløb	G 2"	G 2"	G 2"

Følgende tekniske værdier refererer til ISO 60 Hz

	MINK MM 1202 AP (A)	MINK MM 1202 AP (B)	MINK MM 1202 AP (C)
Volumenflow (ved indsugning)	240 m^3/t	240 m^3/t	240 m^3/t
Overtryk	0,8 bar(g)	1,1 bar(g)	1,8 bar(g)
Nominel motorklassificering	8,0 kW	9,5 kW	12,5 kW
Nominel motorhastighed	3600 min^{-1}	3600 min^{-1}	3600 min^{-1}
Støjniveau (ISO 2151)	83 dB(A)	83 dB(A)	83 dB(A)
Cirkavægt	250 ... 310 kg	250 ... 310 kg	250 ... 310 kg

MINK MM 1202–1322 AP

Tørtløbende klokompressorer

	MINK MM 1202 AP (A)	MINK MM 1202 AP (B)	MINK MM 1202 AP (C)
Mål (L x W x H)	1345 x 515 x 665 mm	1345 x 515 x 665 mm	1345 x 515 x 665 mm
Gasindsugning	-	-	-
Gasudløb	G 2"	G 2"	G 2"

Følgende tekniske værdier refererer til ISO 60 Hz

	MINK MM 1252 AP (A)	MINK MM 1252 AP (B)	MINK MM 1252 AP (C)
Volumenflow (ved indsugning)	290 m^3/t	290 m^3/t	290 m^3/t
Overtryk	0,7 bar(g)	1,4 bar(g)	2,0 bar(g)
Nominel motorklassificering	9,0 kW	12,6 kW	15,6 kW
Nominel motorhastighed	3600 min^{-1}	3600 min^{-1}	3600 min^{-1}
Støjniveau (ISO 2151)	84 dB(A)	84 dB(A)	84 dB(A)
Cirkavægt	270 ... 320 kg	270 ... 320 kg	270 ... 320 kg
Mål (L x W x H)	1390 x 515 x 665 mm	1390 x 515 x 665 mm	1390 x 515 x 665 mm
Gasindsugning	-	-	-
Gasudløb	G 2"	G 2"	G 2"

Følgende tekniske værdier refererer til ISO 60 Hz

	MINK MM 1322 AP (A)	MINK MM 1322 AP (B)	MINK MM 1322 AP (C)
Volumenflow (ved indsugning)	360 m^3/t	360 m^3/t	360 m^3/t
Overtryk	0,8 bar(g)	1,5 bar(g)	2,0 bar(g)
Nominel motorklassificering	12,5 kW	17,2 kW	21,0 kW
Nominel motorhastighed	3600 min^{-1}	3600 min^{-1}	3600 min^{-1}
Støjniveau (ISO 2151)	85 dB(A)	85 dB(A)	85 dB(A)
Cirkavægt	310 ... 360 kg	310 ... 360 kg	310 ... 360 kg
Mål (L x W x H)	1425 x 515 x 665 mm	1425 x 515 x 665 mm	1425 x 515 x 665 mm
Gasindsugning	-	-	-
Gasudløb	G 2"	G 2"	G 2"

© Busch Vacuum Solutions

MINK MM 1202–1322 AP

Tørtløbende klokompressorer

VIL DU VIDE MERE

Kontakt os!
info@busch.dk eller +45 8788 07 77

KONTAKTFORMULAR

RING TIL OS NU

© Busch Vacuum Solutions