PANDA WV 4500 B

Vakuum-Booster

VACUUM SOLUTIONS

Part of the BUSCH GROUP

Zuverlässig

Massiver Wälzkolben, robuste Bauweise, zuverlässig bei unterschiedlichen Betriebsbedingungen, Sperrgasanschluss

Herausragende Leistung

Ausgezeichneter volumetrischer Wirkungsgrad, hoher Enddruck, erhöht die Leistung eines Vakuumsystems um einen Faktor von bis zu zehn, integriertes Bypassventil, speziell entwickelt für Grob- und Feinvakuumanwendungen

Flexibel

Kann direkt in jeder beliebigen Position an das System geflanscht werden, steigert die Leistung aller Arten von Vorpumpen, mit vertikalem oder seitlichem Auslass, ideal geeignet für eine Vielzahl von Anwendungen

© Busch Vacuum Solutions

PANDA WV 4500 B

Vakuum-Booster

VACUUM SOLUTIONS

Part of the BUSCH GROUP

Maßzeichnung

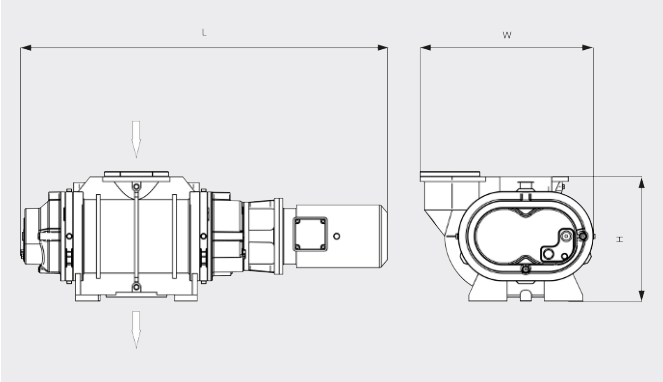

Saugvermögen

Luft bei 20 °C. Toleranz: ±10 % ___ 50 Hz ..... 60 Hz

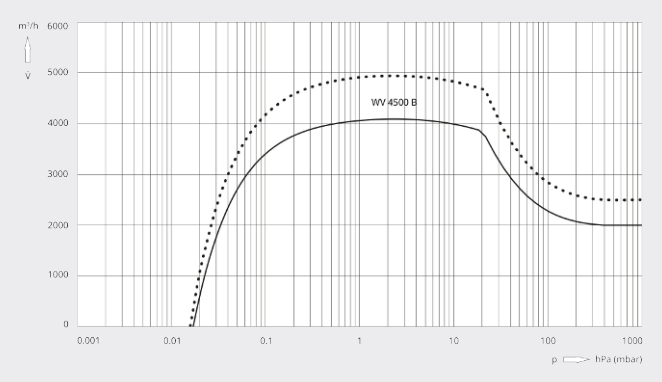

PANDA WV 4500 B	
Nennsaugvermögen	4500 / 5400 m³/h (50 / 60 Hz)
Saugvermögen	4100 / 4950 m³/h (50 / 60 Hz)
Max. Differenzdruck	25 hPa (mbar) (50 / 60 Hz)
Motornennleistung	11,0 / 12,6 kW (50 / 60 Hz)
Motornenndrehzahl	3000 / 3600 min⁻¹ (50 / 60 Hz)
Gewicht ca.	690 kg
Abmessungen (L × W × H)	1443 x 690 x 510 mm
Gaseintritt/-austritt	DN 250 ISO / DN 160 ISO

MÖCHTEN SIE MEHR ERFAHREN?

Nehmen Sie Kontakt mit uns auf!
sales@busch.de oder **+49 (0)7622 681-0**

KONTAKTFORMULAR

JETZT ANRUFEN

© Busch Vacuum Solutions