SAMOS SB 0710–1400 D0

Seitenkanalgebläse

VACUUM SOLUTIONS

Part of the BUSCH GROUP

Zuverlässig

Robuste Bauweise, effektive Luftkühlung, lange Lebensdauer, annähernd wartungsfrei, trockenes und berührungsfreies Funktionsprinzip

Flexibel

Vakuum- oder Überdruckbetrieb, horizontale und vertikale Installation, verschiedene optionale Auslegungen und ATEX-zertifizierte Ausführungen verfügbar

Leise

Sehr niedriger Schalldruckpegel, vollständig geschlossene Einheit, interne Schalldämpfer

Zubehör, Ersatzteile und Optionen

- Vakuumbegrenzungsventile
- Druckbegrenzungsventile
- Zusätzliche Schalldämpfer
- Thermoschutz (Bimetall-Schalter oder PTC-Thermistor)

© Busch Vacuum Solutions

SAMOS SB 0710–1400 D0

Seitenkanalgebläse

VACUUM SOLUTIONS

Part of the BUSCH GROUP

Maßzeichnung

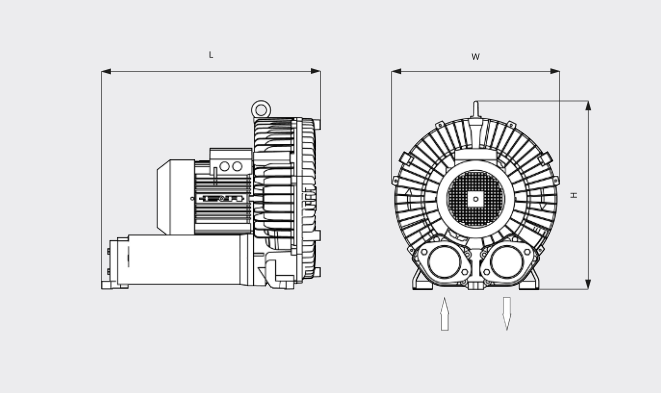

Saugvermögen

Luft bei 20 °C. Toleranz: ±10 % ___ 50 Hz ..... 60 Hz

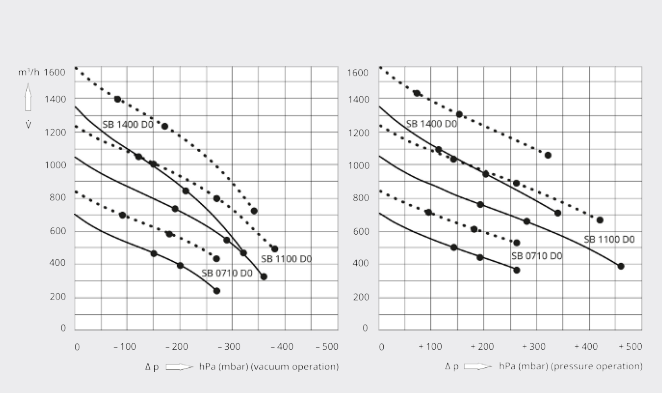

	SAMOS SB 0710 D0	SAMOS SB 0710 D0	SAMOS SB 0710 D0
Nennsaugvermögen/-volumenstrom	700 / 820 m³/h (50 / 60 Hz)	700 / 820 m³/h (50 / 60 Hz)	700 / 820 m³/h (50 / 60 Hz)
Max. Differenzdruck (Vakuumversion)	-150 / -90 hPa (mbar) (50 / 60 Hz)	-200 / -180 hPa (mbar) (50 / 60 Hz)	-270 hPa (mbar) (50 / 60 Hz)
Max. Differenzdruck (Überdruckversion)	+140 / +90 hPa (mbar) (50 / 60 Hz)	+190 / +180 hPa (mbar) (50 / 60 Hz)	+260 hPa (mbar) (50 / 60 Hz)
Max. Betriebsleistung	4,0 / 4,6 kW (50 / 60 Hz)	5,5 / 6,3 kW (50 / 60 Hz)	7,5 / 8,6 kW (50 / 60 Hz)
Effizienzklasse	IE n.d.	IE n.d.	IE n.d.
Servicefaktor	1,0	1,0	1,0
Motornenndrehzahl	2915 / 3500 min⁻¹ (50 / 60 Hz)	2900 / 3450 min⁻¹ (50 / 60 Hz)	2935 / 3490 min⁻¹ (50 / 60 Hz)
Schalldruckpegel (ISO 3744)	69 / 71 dB(A) (50 / 60 Hz)	71 / 75 dB(A) (50 / 60 Hz)	71 / 75 dB(A) (50 / 60 Hz)
Gewicht ca.	115 kg	118 kg	124 kg
Abmessungen (L × W × H)	530 x 486 x 530 mm	551 x 486 x 530 mm	551 x 486 x 530 mm
Gaseintritt / Auslass	G 2½" / G 2½"	G 2½" / G 2½"	G 2½" / G 2½"

	SAMOS SB 1100 D0	SAMOS SB 1100 D0	SAMOS SB 1100 D0
Nennsaugvermögen/-volumenstrom	1050 / 1250 m³/h (50 / 60 Hz)	1050 / 1250 m³/h (50 / 60 Hz)	1050 / 1250 m³/h (50 / 60 Hz)
Max. Differenzdruck (Vakuumversion)	-190 / -150 hPa (mbar) (50 / 60 Hz)	-290 / -270 hPa (mbar) (50 / 60 Hz)	-360 hPa (mbar) (50 / 60 Hz)
Max. Differenzdruck (Überdruckversion)	+190 / +140 hPa (mbar) (50 / 60 Hz)	+280 / +260 hPa (mbar) (50 / 60 Hz)	+460 / +420 hPa (mbar) (50 / 60 Hz)

© Busch Vacuum Solutions

SAMOS SB 0710–1400 D0

Seitenkanalgebläse

VACUUM SOLUTIONS

Part of the BUSCH GROUP

	SAMOS SB 1100 D0	SAMOS SB 1100 D0	SAMOS SB 1100 D0
Max. Betriebsleistung	8,5 / 9,8 kW (50 / 60 Hz)	12,5 / 14,5 kW (50 / 60 Hz)	18,5 / 21,3 kW (50 / 60 Hz)
Effizienzklasse	IE n.d.	IE n.d.	IE n.d.
Servicefaktor	1,0	1,0	1,0
Motornenndrehzahl	2915 / 3490 min^{-1} (50 / 60 Hz)	2920 / 3500 min^{-1} (50 / 60 Hz)	2910 / 3500 min^{-1} (50 / 60 Hz)
Schalldruckpegel (ISO 3744)	71 / 75 dB(A) (50 / 60 Hz)	74 / 78 dB(A) (50 / 60 Hz)	74 / 78 dB(A) (50 / 60 Hz)
Gewicht ca.	186 kg	202 kg	221 kg
Abmessungen (L × W × H)	727 x 555 x 625 mm	727 x 555 x 625 mm	727 x 555 x 625 mm
Gaseintritt / Auslass	G 4" / G 4"	G 4" / G 4"	G 4" / G 4"

	SAMOS SB 1400 D0	SAMOS SB 1400 D0	SAMOS SB 1400 D0
Nennsaugvermögen/-volumenstrom	1320 / 1580 m^3/h (50 / 60 Hz)	1320 / 1580 m^3/h (50 / 60 Hz)	1320 / 1580 m^3/h (50 / 60 Hz)
Max. Differenzdruck (Vakuumversion)	-120 / -80 hPa (mbar) (50 / 60 Hz)	-210 / -170 hPa (mbar) (50 / 60 Hz)	-320 / -340 hPa (mbar) (50 / 60 Hz)
Max. Differenzdruck (Überdruckversion)	+110 / +70 hPa (mbar) (50 / 60 Hz)	+200 / +150 hPa (mbar) (50 / 60 Hz)	+340 / +320 hPa (mbar) (50 / 60 Hz)
Max. Betriebsleistung	8,5 / 9,8 kW (50 / 60 Hz)	12,5 / 14,5 kW (50 / 60 Hz)	18,5 / 21,3 kW (50 / 60 Hz)
Effizienzklasse	IE n.d.	IE n.d.	IE n.d.
Servicefaktor	1,0	1,0	1,0
Motornenndrehzahl	2915 / 3490 min^{-1} (50 / 60 Hz)	2920 / 3500 min^{-1} (50 / 60 Hz)	2910 / 3500 min^{-1} (50 / 60 Hz)
Schalldruckpegel (ISO 3744)	71 / 75 dB(A) (50 / 60 Hz)	74 / 78 dB(A) (50 / 60 Hz)	74 / 78 dB(A) (50 / 60 Hz)
Gewicht ca.	157 kg	174 kg	193 kg
Abmessungen (L × W × H)	727 x 555 x 625 mm	727 x 555 x 625 mm	727 x 555 x 625 mm
Gaseintritt / Auslass	G 4" / G 4"	G 4" / G 4"	G 4" / G 4"

MÖCHTEN SIE MEHR ERFAHREN?

Nehmen Sie Kontakt mit uns auf!
sales@busch.de oder **+49 (0)7622 681-0**

KONTAKTFORMULAR

JETZT ANRUFEN

© Busch Vacuum Solutions