SAMOS SB 0310–1100 D2

Seitenkanalgebläse

VACUUM SOLUTIONS

Part of the BUSCH GROUP

Zuverlässig

Robuste Bauweise, effektive Luftkühlung, lange Lebensdauer, annähernd wartungsfrei, trockenes und berührungsfreies Funktionsprinzip, hohe Differenzdrücke dank zwei Verdichtungsstufen

Flexibel

Vakuum- oder Überdruckbetrieb, horizontale und vertikale Installation, verschiedene optionale Auslegungen und ATEX-zertifizierte Ausführungen verfügbar

Leise

Sehr niedriger Schalldruckpegel, vollständig geschlossene Einheit, interne Schalldämpfer

Zubehör, Ersatzteile und Optionen

- Vakuumbegrenzungsventile
- Druckbegrenzungsventile
- Zusätzliche Schalldämpfer
- Thermoschutz (Bimetall-Schalter oder PTC-Thermistor)

© Busch Vacuum Solutions

SAMOS SB 0310–1100 D2

Seitenkanalgebläse

VACUUM SOLUTIONS

Part of the BUSCH GROUP

Maßzeichnung

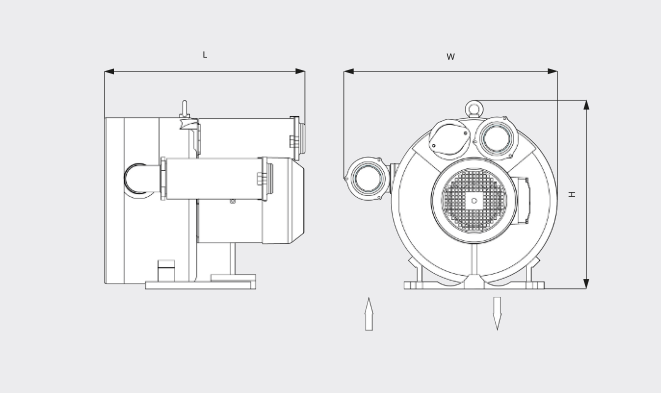

Saugvermögen

Luft bei 20 °C. Toleranz: ±10 % ___ 50 Hz ..... 60 Hz

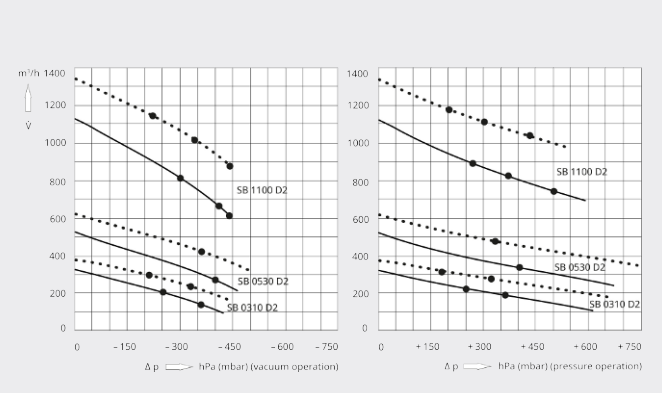

	SAMOS SB 0310 D2	SAMOS SB 0310 D2	SAMOS SB 0530 D2
Nennsaugvermögen/-volumenstrom	320 / 370 m³/h (50 / 60 Hz)	320 / 370 m³/h (50 / 60 Hz)	520 / 620 m³/h (50 / 60 Hz)
Max. Differenzdruck (Vakuumversion)	-250 / -210 hPa (mbar) (50 / 60 Hz)	-360 / -330 hPa (mbar) (50 / 60 Hz)	-400 / -360 hPa (mbar) (50 / 60 Hz)
Max. Differenzdruck (Überdruckversion)	+250 / +180 hPa (mbar) (50 / 60 Hz)	+360 / +320 hPa (mbar) (50 / 60 Hz)	+400 / +330 hPa (mbar) (50 / 60 Hz)
Max. Betriebsleistung	3,0 / 3,45 kW (50 / 60 Hz)	4,3 / 4,8 kW (50 / 60 Hz)	7,5 / 8,6 kW (50 / 60 Hz)
Effizienzklasse	IE n.d.	IE n.d.	IE n.d.
Servicefaktor	1,0	1,0	1,0
Motornenndrehzahl	2860 / 3435 min⁻¹ (50 / 60 Hz)	2915 / 3495 min⁻¹ (50 / 60 Hz)	2935 / 3490 min⁻¹ (50 / 60 Hz)
Schalldruckpegel (ISO 3744)	71 / 75 dB(A) (50 / 60 Hz)	71 / 75 dB(A) (50 / 60 Hz)	71 / 76 dB(A) (50 / 60 Hz)
Gewicht ca.	52 kg	62 kg	160 kg
Abmessungen (L × W × H)	510 x 657 x 434 mm	500 x 657 x 434 mm	632 x 622 x 541 mm
Gaseintritt / Auslass	G 2" / G 2"	G 2" / G 2"	G 2½" / G 2½"

	SAMOS SB 1100 D2	SAMOS SB 1100 D2	SAMOS SB 1100 D2
Nennsaugvermögen/-volumenstrom	1120 / 1340 m³/h (50 / 60 Hz)	1120 / 1340 m³/h (50 / 60 Hz)	1120 / 1340 m³/h (50 / 60 Hz)
Max. Differenzdruck (Vakuumversion)	-270 / -220 hPa (mbar) (50 / 60 Hz)	-410 / -360 hPa (mbar) (50 / 60 Hz)	-440 hPa (mbar) (50 / 60 Hz)
Max. Differenzdruck (Überdruckversion)	+240 / +190 hPa (mbar) (50 / 60 Hz)	+360 / +300 hPa (mbar) (50 / 60 Hz)	+480 / +410 hPa (mbar) (50 / 60 Hz)

© Busch Vacuum Solutions

SAMOS SB 0310–1100 D2

Seitenkanalgebläse

VACUUM SOLUTIONS

Part of the BUSCH GROUP

	SAMOS SB 1100 D2	SAMOS SB 1100 D2	SAMOS SB 1100 D2
Max. Betriebsleistung	12,6 / 14,5 kW (50 / 60 Hz)	17,3 / 19,9 kW (50 / 60 Hz)	21,3 / 24,5 kW (50 / 60 Hz)
Effizienzklasse	IE3	IE3	IE3
Servicefaktor	1,15	1,15	1,15
Motornenndrehzahl	2955 / 3555 min^{-1} (50 / 60 Hz)	2960 / 3560 min^{-1} (50 / 60 Hz)	2955 / 3550 min^{-1} (50 / 60 Hz)
Schalldruckpegel (ISO 3744)	72 / 76 dB(A) (50 / 60 Hz)	72 / 76 dB(A) (50 / 60 Hz)	72 / 76 dB(A) (50 / 60 Hz)
Gewicht ca.	299 kg	307 kg	321 kg
Abmessungen (L × W × H)	873 x 1100 x 665 mm	873 x 1100 x 665 mm	873 x 1100 x 665 mm
Gaseintritt / Auslass	G 4" / G 4"	G 4" / G 4"	G 4" / G 4"

MÖCHTEN SIE MEHR ERFAHREN?

Nehmen Sie Kontakt mit uns auf!
sales@busch.de oder **+49 (0)7622 681-0**

KONTAKTFORMULAR

JETZT ANRUFEN