SAMOS SB 0310–0530 D0

Seitenkanalgebläse

VACUUM SOLUTIONS

Part of the BUSCH GROUP

Zuverlässig

Robuste Bauweise, effektive Luftkühlung, lange Lebensdauer, annähernd wartungsfrei, trockenes und berührungsfreies Funktionsprinzip

Flexibel

Vakuum- oder Überdruckbetrieb, horizontale und vertikale Installation, verschiedene optionale Auslegungen und ATEX-zertifizierte Ausführungen verfügbar

Leise

Sehr niedriger Schalldruckpegel, vollständig geschlossene Einheit, interne Schalldämpfer

Zubehör, Ersatzteile und Optionen

- Vakuumbegrenzungsventile
- Druckbegrenzungsventile
- Zusätzliche Schalldämpfer
- Thermoschutz (Bimetall-Schalter oder PTC-Thermistor)

© Busch Vacuum Solutions

SAMOS SB 0310–0530 D0

Seitenkanalgebläse

VACUUM SOLUTIONS

Part of the BUSCH GROUP

Maßzeichnung

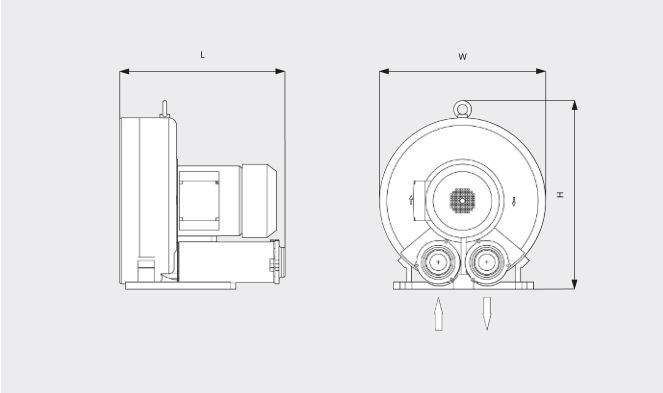

Saugvermögen

Luft bei 20 °C. Toleranz: ±10 % ___ 50 Hz ..... 60 Hz

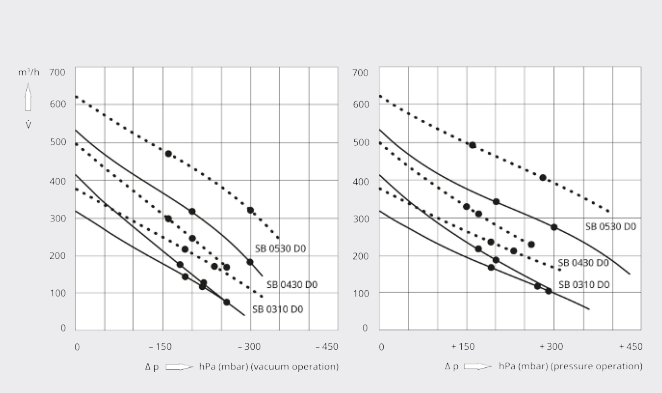

	SAMOS SB 0310 D0	SAMOS SB 0310 D0
Nennsaugvermögen/-volumenstrom	315 / 375 m³/h (50 / 60 Hz)	315 / 375 m³/h (50 / 60 Hz)
Max. Differenzdruck (Vakuumversion)	-200 hPa (mbar) (50 / 60 Hz)	-260 / -240 hPa (mbar) (50 / 60 Hz)
Max. Differenzdruck (Überdruckversion)	+190 hPa (mbar) (50 / 60 Hz)	+270 / +230 hPa (mbar) (50 / 60 Hz)
Max. Betriebsleistung	2,5 / 3 kW (50 / 60 Hz)	3,0 / 3,45 kW (50 / 60 Hz)
Effizienzklasse	IE3	IE n.d.
Servicefaktor	1,15	1,0
Motornenndrehzahl	2910 / 3510 min⁻¹ (50 / 60 Hz)	2855 / 3430 min⁻¹ (50 / 60 Hz)
Schalldruckpegel (ISO 3744)	64 / 70 dB(A) (50 / 60 Hz)	69 / 72 dB(A) (50 / 60 Hz)
Gewicht ca.	36 kg	39 kg
Abmessungen (L × W × H)	396 x 383 x 429 mm	414 x 383 x 429 mm
Gaseintritt / Auslass	G 2" / G 2"	G 2" / G 2"

	SAMOS SB 0430 D0	SAMOS SB 0430 D0	SAMOS SB 0430 D0
Nennsaugvermögen/-volumenstrom	415 / 500 m³/h (50 / 60 Hz)	415 / 500 m³/h (50 / 60 Hz)	415 / 500 m³/h (50 / 60 Hz)
Max. Differenzdruck (Vakuumversion)	-160 / -140 hPa (mbar) (50 / 60 Hz)	-220 / -200 hPa (mbar) (50 / 60 Hz)	-260 hPa (mbar) (50 / 60 Hz)
Max. Differenzdruck (Überdruckversion)	+150 / +120 hPa (mbar) (50 / 60 Hz)	+200 / +170 hPa (mbar) (50 / 60 Hz)	+290 hPa (mbar) (50 / 60 Hz)

© Busch Vacuum Solutions

SAMOS SB 0310–0530 D0

Seitenkanalgebläse

VACUUM SOLUTIONS

Part of the BUSCH GROUP

	SAMOS SB 0430 D0	SAMOS SB 0430 D0	SAMOS SB 0430 D0
Max. Betriebsleistung	2,5 / 3 kW (50 / 60 Hz)	3,0 / 3,45 kW (50 / 60 Hz)	4,0 / 4,6 kW (50 / 60 Hz)
Effizienzklasse	IE3	IE n.d.	IE n.d.
Servicefaktor	1,15	1,0	1,0
Motornenndrehzahl	2910 / 3510 min^{-1} (50 / 60 Hz)	2855 / 3430 min^{-1} (50 / 60 Hz)	2910 / 3495 min^{-1} (50 / 60 Hz)
Schalldruckpegel (ISO 3744)	64 / 70 dB(A) (50 / 60 Hz)	71 / 75 dB(A) (50 / 60 Hz)	71 / 75 dB(A) (50 / 60 Hz)
Gewicht ca.	41 kg	40 kg	50 kg
Abmessungen (L × W × H)	408 x 381 x 434 mm	426 x 381 x 429 mm	416 x 381 x 429 mm
Gaseintritt / Auslass	G 2" / G 2"	G 2" / G 2"	G 2" / G 2"

	SAMOS SB 0530 D0	SAMOS SB 0530 D0
Nennsaugvermögen/-volumenstrom	530 / 620 m^3/h (50 / 60 Hz)	530 / 620 m^3/h (50 / 60 Hz)
Max. Differenzdruck (Vakuumversion)	-200 / -170 hPa (mbar) (50 / 60 Hz)	-300 hPa (mbar) (50 / 60 Hz)
Max. Differenzdruck (Überdruckversion)	+200 / +160 hPa (mbar) (50 / 60 Hz)	+300 / +280 hPa (mbar) (50 / 60 Hz)
Effizienzklasse	IE n.d.	IE n.d.
Servicefaktor	1,0	1,0
Max. Betriebsleistung	4,0 / 4,6 kW (50 / 60 Hz)	5,5 / 6,3 kW (50 / 60 Hz)
Motornenndrehzahl	2915 / 3500 min^{-1} (50 / 60 Hz)	2900 / 3450 min^{-1} (50 / 60 Hz)
Schalldruckpegel (ISO 3744)	69 / 71 dB(A) (50 / 60 Hz)	71 / 75 dB(A) (50 / 60 Hz)
Gewicht ca.	112 kg	115 kg
Abmessungen (L × W × H)	506 x 486 x 530 mm	527 x 486 x 530 mm
Gaseintritt / Auslass	G 2½" / G 2½"	G 2½" / G 2½"

MÖCHTEN SIE MEHR ERFAHREN?

Nehmen Sie Kontakt mit uns auf!
sales@busch.de oder **+49 (0)7622 681-0**

KONTAKTFORMULAR

JETZT ANRUFEN