SAMOS SB 0080–0200 D2

Seitenkanalgebläse

VACUUM SOLUTIONS

Part of the BUSCH GROUP

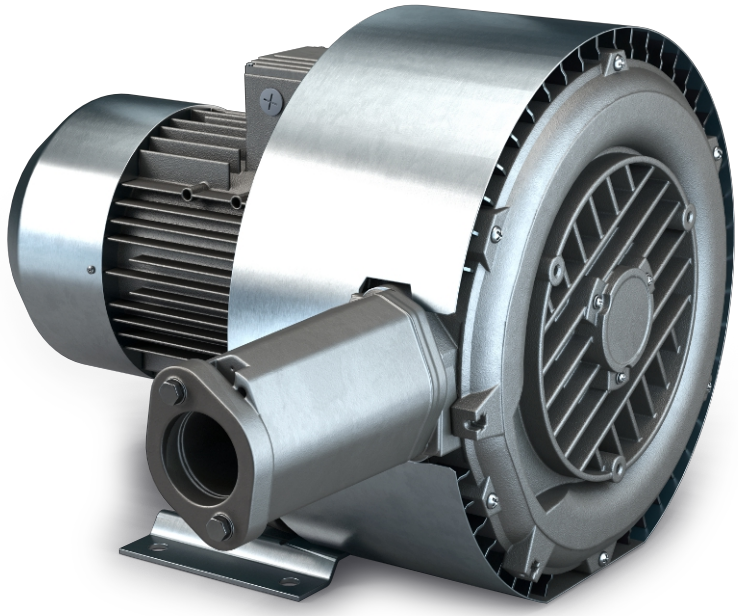

Zuverlässig

Robuste Bauweise, effektive Luftkühlung, lange Lebensdauer, annähernd wartungsfrei, trockenes und berührungsfreies Funktionsprinzip, hohe Differenzdrücke dank zwei Verdichtungsstufen

Flexibel

Vakuum- oder Überdruckbetrieb, horizontale und vertikale Installation, verschiedene optionale Auslegungen und ATEX-zertifizierte Ausführungen verfügbar

Leise

Sehr niedriger Schalldruckpegel, vollständig geschlossene Einheit, interne Schalldämpfer

Zubehör, Ersatzteile und Optionen

- Vakuumbegrenzungsventile
- Druckbegrenzungsventile
- Zusätzliche Schalldämpfer
- Thermoschutz (Bimetall-Schalter oder PTC-Thermistor)

© Busch Vacuum Solutions

SAMOS SB 0080–0200 D2

Seitenkanalgebläse

VACUUM SOLUTIONS

Part of the BUSCH GROUP

Maßzeichnung

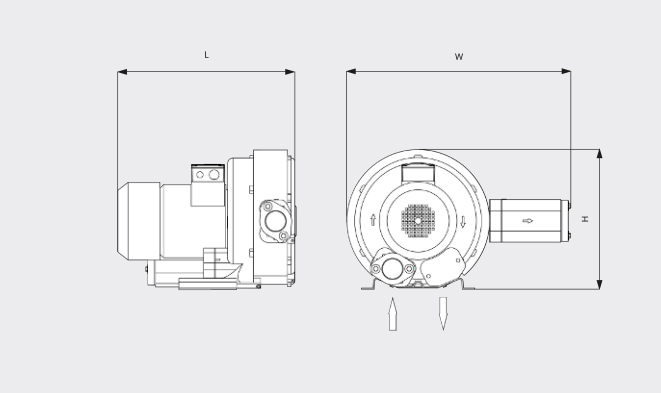

Saugvermögen

Luft bei 20 °C. Toleranz: ±10 % ___ 50 Hz ..... 60 Hz

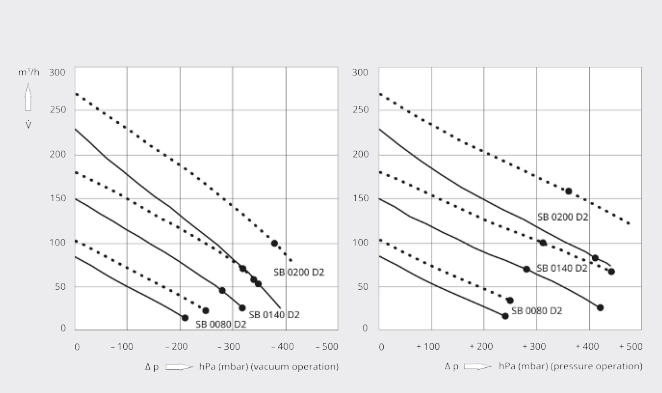

	SAMOS SB 0080 D2	SAMOS SB 0140 D2	SAMOS SB 0140 D2	SAMOS SB 0200 D2
Nennsaugvermögen/-volumenstrom	85 / 102 m³/h (50 / 60 Hz)	150 / 180 m³/h (50 / 60 Hz)	150 / 180 m³/h (50 / 60 Hz)	230 / 270 m³/h (50 / 60 Hz)
Max. Differenzdruck (Vakuumversion)	-210 / -250 hPa (mbar) (50 / 60 Hz)	-310 / -300 hPa (mbar) (50 / 60 Hz)	-320 / -350 hPa (mbar) (50 / 60 Hz)	-370 / -400 hPa (mbar) (50 / 60 Hz)
Max. Differenzdruck (Überdruckversion)	+240 / +250 hPa (mbar) (50 / 60 Hz)	+280 / +250 hPa (mbar) (50 / 60 Hz)	+420 / +440 hPa (mbar) (50 / 60 Hz)	+410 / +380 hPa (mbar) (50 / 60 Hz)
Max. Betriebsleistung	0,7 / 0,83 kW (50 / 60 Hz)	1,75 / 2,0 kW (50 / 60 Hz)	2,5 / 3 kW (50 / 60 Hz)	3,45 / 4 kW (50 / 60 Hz)
Effizienzklasse	IE n.d.	IE3	IE3	IE3
Servicefaktor	1,1	1,15	1,15	1,15
Motornenndrehzahl	2740 / 3340 min^{-1} (50 / 60 Hz)	2905 / 3505 min^{-1} (50 / 60 Hz)	2905 / 3505 min^{-1} (50 / 60 Hz)	2920 / 3520 min^{-1} (50 / 60 Hz)
Schalldruckpegel (ISO 3744)	56 / 61 dB(A) (50 / 60 Hz)	65 / 68 dB(A) (50 / 60 Hz)	67 / 77 dB(A) (50 / 60 Hz)	71 / 73 dB(A) (50 / 60 Hz)
Gewicht ca.	16 kg	32 kg	36 kg	50 kg
Abmessungen (L × W × H)	316 x 458 x 270 mm	406 x 482 x 355 mm	446 x 482 x 355 mm	548 x 616 x 408 mm
Gaseintritt / Auslass	G 1¼" / G 1¼"	G 1½" / G 1½"	G 1½" / G 1½"	G 2" / G 2"

MÖCHTEN SIE MEHR ERFAHREN?

Nehmen Sie Kontakt mit uns auf!
sales@busch.de oder **+49 (0)7622 681-0**

KONTAKTFORMULAR

JETZT ANRUFEN

© Busch Vacuum Solutions