SAMOS SB 0050–0200 D0

Seitenkanalgebläse

VACUUM SOLUTIONS

Part of the BUSCH GROUP

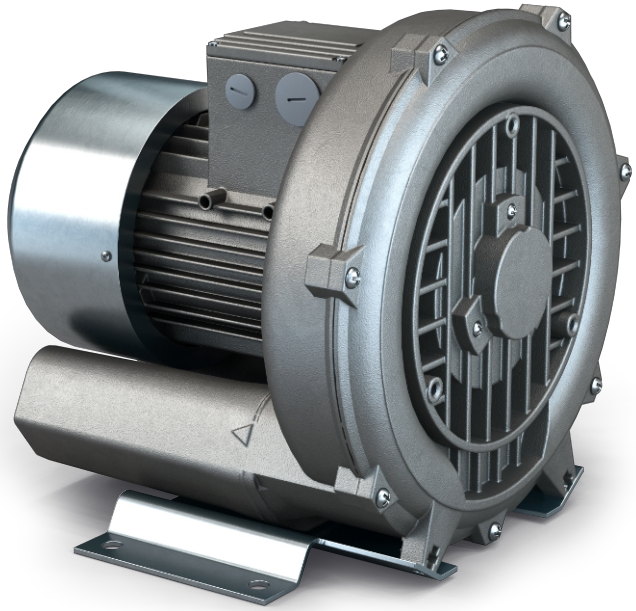

Zuverlässig

Robuste und leichte Bauweise, effektive Luftkühlung, lange Lebensdauer, annähernd wartungsfrei, trockenes und berührungsfreies Funktionsprinzip

Flexibel

Vakuum- oder Überdruckbetrieb, horizontale und vertikale Installation, verschiedene optionale Auslegungen und ATEX-zertifizierte Ausführungen verfügbar

Leise

Sehr niedriger Schalldruckpegel, vollständig geschlossene Einheit, interne Schalldämpfer

Zubehör, Ersatzteile und Optionen

- Vakuumbegrenzungsventile
- Druckbegrenzungsventile
- Zusätzliche Schalldämpfer
- Thermoschutz (Bimetall-Schalter oder PTC-Thermistor)
- Ansaugfilter für Vakuum- oder Druckbetrieb

© Busch Vacuum Solutions

SAMOS SB 0050–0200 D0

Seitenkanalgebläse

VACUUM SOLUTIONS

Part of the BUSCH GROUP

Maßzeichnung

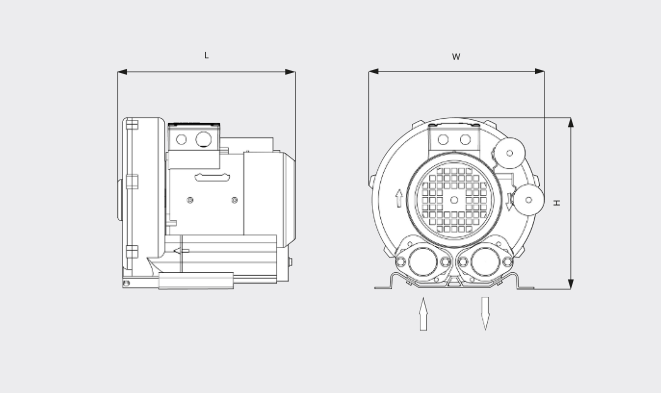

Saugvermögen

Luft bei 20 °C. Toleranz: ±10 % ___ 50 Hz ..... 60 Hz

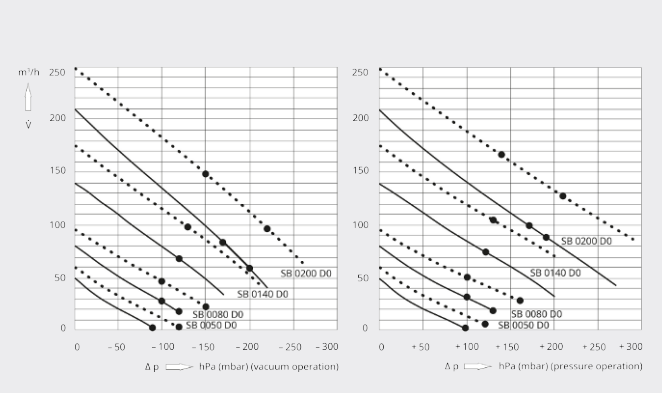

	SAMOS SB 0050 D0	SAMOS SB 0080 D0	SAMOS SB 0080 D0
Nennsaugvermögen/-volumenstrom	50 / 60 m³/h (50 / 60 Hz)	80 / 96 m³/h (50 / 60 Hz)	80 / 96 m³/h (50 / 60 Hz)
Max. Differenzdruck (Vakuumversion)	-90 / -120 hPa (mbar) (50 / 60 Hz)	-100 hPa (mbar) (50 / 60 Hz)	-120 / -150 hPa (mbar) (50 / 60 Hz)
Max. Differenzdruck (Überdruckversion)	+100 / +120 hPa (mbar) (50 / 60 Hz)	+100 hPa (mbar) (50 / 60 Hz)	+130 / +160 hPa (mbar) (50 / 60 Hz)
Max. Betriebsleistung	0,2 / 0,23 kW (50 / 60 Hz)	0,25 / 0,29 kW (50 / 60 Hz)	0,4 / 0,5 kW (50 / 60 Hz)
Servicefaktor	1,0	1,25	1,1
Effizienzklasse	IE n.d.	IE n.d.	IE n.d.
Motornenndrehzahl	2835 / 3425 min⁻¹ (50 / 60 Hz)	2800 / 3360 min⁻¹ (50 / 60 Hz)	2770 / 3360 min⁻¹ (50 / 60 Hz)
Schalldruckpegel (ISO 3744)	50 / 53 dB(A) (50 / 60 Hz)	51 / 55 dB(A) (50 / 60 Hz)	58 / 60 dB(A) (50 / 60 Hz)
Gewicht ca.	10 kg	9 kg	11 kg
Abmessungen (L × W × H)	229 x 247 x 247 mm	229 x 247 x 247 mm	256 x 247 x 247 mm
Gaseintritt / Auslass	G 1¼" / G 1¼"	G 1¼" / G 1¼"	G 1¼" / G 1¼"

© Busch Vacuum Solutions

SAMOS SB 0050–0200 D0

Seitenkanalgebläse

VACUUM SOLUTIONS

Part of the BUSCH GROUP

	SAMOS SB 0140 D0	SAMOS SB 0200 D0	SAMOS SB 0200 D0
Nennsaugvermögen/-volumenstrom	140 / 175 m^3/h (50 / 60 Hz)	210 / 250 m^3/h (50 / 60 Hz)	210 / 250 m^3/h (50 / 60 Hz)
Max. Differenzdruck (Vakuumversion)	-120 / -130 hPa (mbar) (50 / 60 Hz)	-170 / -150 hPa (mbar) (50 / 60 Hz)	-230 / -210 hPa (mbar) (50 / 60 Hz)
Max. Differenzdruck (Überdruckversion)	+120 / +130 hPa (mbar) (50 / 60 Hz)	+170 / +140 hPa (mbar) (50 / 60 Hz)	+220 / +200 hPa (mbar) (50 / 60 Hz)
Max. Betriebsleistung	0,7 / 0,83 kW (50 / 60 Hz)	1,3 / 1,6 kW (50 / 60 Hz)	1,75 / 2 kW (50 / 60 Hz)
Servicefaktor	1,1	1,15	1,15
Effizienzklasse	IE n.d.	IE3	IE3
Motornenndrehzahl	2740 / 3340 min^{-1} (50 / 60 Hz)	2885 / 3480 min^{-1} (50 / 60 Hz)	2910 / 3510 min^{-1} (50 / 60 Hz)
Schalldruckpegel (ISO 3744)	63 / 64 dB(A) (50 / 60 Hz)	60 / 69 dB(A) (50 / 60 Hz)	64 / 72 dB(A) (50 / 60 Hz)
Gewicht ca.	14 kg	26 kg	32 kg
Abmessungen (L × W × H)	269 x 285 x 355 mm	317 x 334 x 388 mm	352 x 334 x 388 mm
Gaseintritt / Auslass	G 1½" / G 1½"	G 2" / G 2"	G 2" / G 2"

MÖCHTEN SIE MEHR ERFAHREN?

Nehmen Sie Kontakt mit uns auf!
sales@busch.de oder **+49 (0)7622 681-0**

KONTAKTFORMULAR

JETZT ANRUFEN